2015

MAGRADECOR™
архитектурный фасадный декор

АРХИТЕКТУРНЫЙ ФАСАДНЫЙ ДЕКОР

www.magradecor.ru

БАЛЯСИНЫ
МОЛДИНГИ
ИЗОСАЙДИНГ
КАРНИЗЫ
ЗАМКОВЫЙ КАМЕНЬ
АРКА
КОЛОННЫ
ПИЛЯСТРА
УГЛОВОЙ ЭЛЕМЕНТ
МОЛДИНГИ ЦОКОЛЬНЫЕ
ПОДОКОННИКИ

СОДЕРЖАНИЕ

- ПРЕИМУЩЕСТВА 4
- ИЗОСАЙДИНГ 6
- КАРНИЗЫ 10
- МОЛДИНГИ 24
- ПОДОКОННИКИ 42
- МОЛДИНГИ ЦОКОЛЬНЫЕ 48
- ЗАМКОВЫЕ КАМНИ 52
- БОССАЖИ 56
- УГЛОВЫЕ ЭЛЕМЕНТЫ 60
- ОПОРЫ 62
- КОЛОННЫ СОСТАВНЫЕ 66
- ОБРАМЛЕНИЕ ОКОН 74
- МОНТАЖ 80
- СЕРТИФИКАТЫ 86

ПРЕИМУЩЕСТВА

ВНЕШНИЙ ВИД
Неограниченный выбор моделей для обновления фасадов зданий, придающий особенный внешний вид зданиям.
В дополнение к нашему стандартному ассортименту, мы разрабатываем индивидуальные модели.

ЛЕГКОСТЬ
Наши профили очень легкие, не нагружают стены здания, что позволяет их крепить на любую классическую стену утепления

ЭКОНОМИЧНОСТЬ
Использование нашей продукции гораздо экономичнее, чем использование натурального камня или бетона, к тому же экономит рабочую силу и время.

УСТОЙЧИВОСТЬ
Наша продукция благодаря специальному покрытию CMC IZOLASYON очень устойчива к воздействиям окружающей среды. Срок службы равен сроку службы здания.

ЭКОНОМИЯ ДО 60% ЭНЕРГИИ
Декоративная изоляции обладает всеми особенностями других изоляционных систем.

БЫСТРЫЙ МОНТАЖ
Быстрый монтаж по сравнению с другими системами изоляции (требующими при монтаже использование сеток и штукатурок).

ЧИСТЫЙ МОНТАЖ
Чистый монтаж по сравнению с другими системами изоляции (требующими при монтаже использование сеток и штукатурок). Особенно это важно при обновлении фасадов, т.к. при системе не загрязняются окна, жалюзи и кондиционеры.

МЕНЬШЕ ЗАТРАТЫ НА РАБОЧУЮ СИЛУ
При монтаже системы затраты на рабочую силу меньше, чем при монтаже других систем.

ВЫСОКИЙ КОЭФФИЦЕНТ ТЕПЛОИЗОЛЯЦИИ
Для системы изоляции используется EPS пенополистерол плотностью 24-30 кг/м3. Это позволяет повысить коэффициент теплоизоляции по сравнению с системами, для которых использован EPS пенополистирол плотностью 16 кг/м3.

РОВНАЯ ПОВЕРХНОСТЬ
В связи с тем, что защитный слой CMC IZOLASYON наносится в фабричных условиях, конечный результат получается ровный, в отличии от систем изоляции, которые отштукатуриваются непосредственно при монтаже на стройке.

ВНЕШНИЙ ВИД
У профилей бесчисленный ассортимент. Так же профили могут иметь следующие рисунки: под дерево, с эффектом Терра Котта, с эффектом Керамики, с эффектом кирпича (расположенного в шахматном порядке).

МИНИМУМ ОШИБОК ПРИ МОНТАЖЕ
Система изоляции выпускается уже в готовом виде, вероятность ошибок при монтаже минимальна.

КАЧЕСТВО
Все изделия MAGRA DECOR изготавливаются в цеховых условиях с соблюдением температурных режимов сушки и такие внешние факторы, как ночные перепады температур (воздействие солнца, сильный ветер и т.д.) не могут повлиять на качество изделий, что значительно увеличивает срок их службы.

ГОТОВЫЕ ОБЪЕКТЫ

ИЗОСАЙДИНГ™

Изосайдинг - зарегестрированная торговая марка фасадной плиты предназначенной для утепления и наружной декоративной отделки стен.

«ИЗОСАЙДИНГ» - плита пенополистирола покрытая шпатлевкой СМС IZOLASYON.

Именно покрытие СМС IZOLASYON придает долговечность и увеличивает прочностные характеристики пенополистирола. Проведенные опыты показали стойкость к заморозкам не менее 150 циклов, а значит в условиях Российского климата такой материал долговечен.

Утеплять дом ИЗОСАЙДИНГОМ очень просто – плиты приклеиваются к стене и стыкуются между собой стык в стык, не образуя при этом мостика холода, все стыки дополнительно проклеиваются между собой и сверху замазываются шпатлевкой СМС IZOLASYON. После высыхания стыки шлифуются простой мелкой шкуркой и красятся фасадными красками без растворителей. Никаких грязных работ при этом не происходит.

Средний дом 200 кв.м можно утеплить за пару дней не имея при этом опыта монтажника.

ИЗОСАЙДИНГ является экологически чистым материалом, экономит тепло до 60%, служит дополнительно шумоизоляцией, не подвержен гниению и не нагружает стены дома.

ИЗОСАЙДИНГ

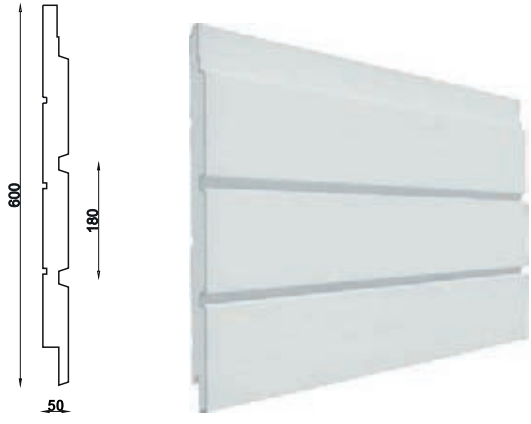

МД-И - 50/1 600x50x2000

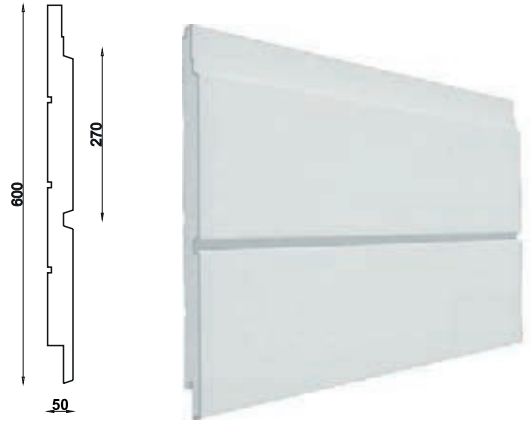

МД-И - 50/2 600x50x2000

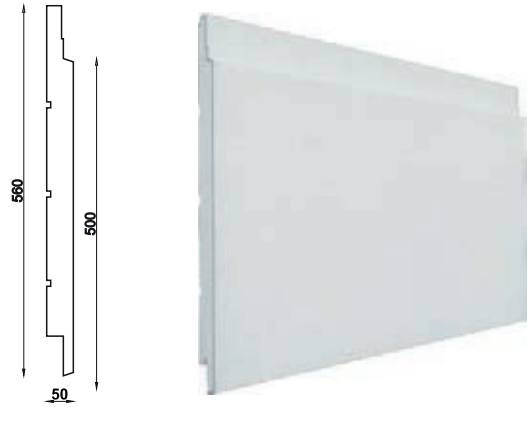

МД-И - 50/3 560x50x2000

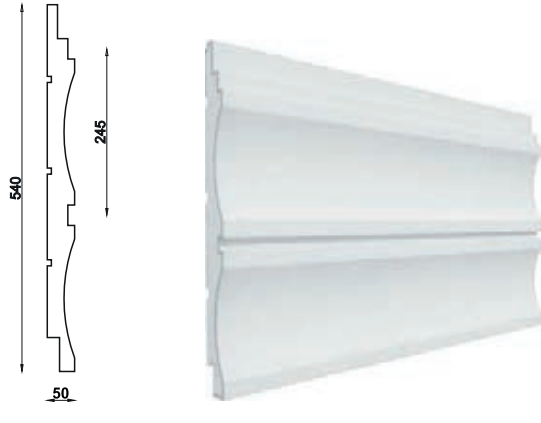

МД-И - 50/4 540x50x2000

ВхГхШ

ИЗОСАЙДИНГ

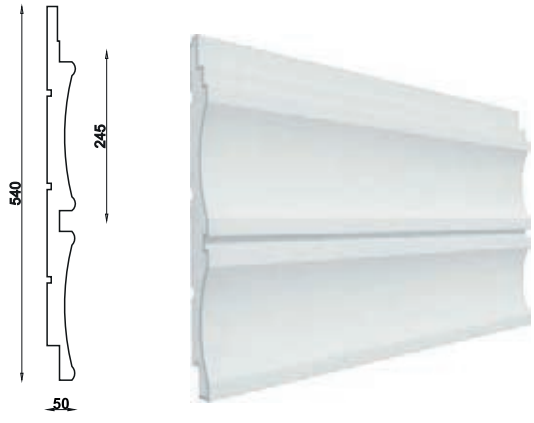

МД-И - 50/5	540x50x2000

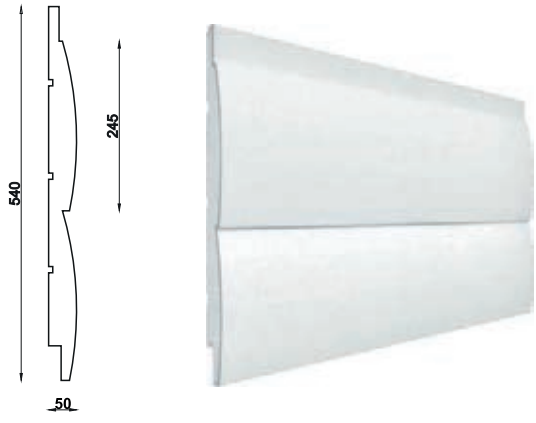

МД-И - 50/6	540x50x2000

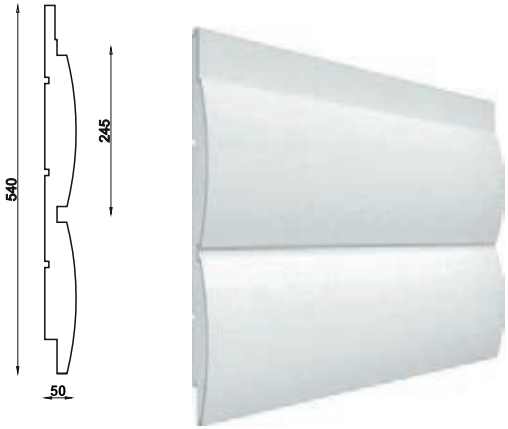

МД-И - 50/7	540x50x2000

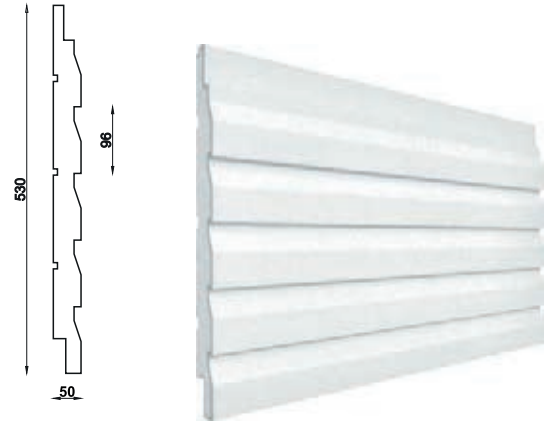

МД-И - 50/8	530x50x2000

ПРИМЕНЕНИЕ ИЗОСАЙДИНГА

КАРНИЗЫ

Карниз — венчающая часть здания, выступ, край кровли. Его функция — отводить сток дождевой воды от стены. Эстетическая — зрительно завершать верхнюю часть здания, отделяя ее от неба. Конструктивный характер карниза определяется его "выносом" — расстоянием по горизонтали от края до вертикальной плоскости стены.

В классической архитектуре карниз является архитектурным образом кровли и ее несущих конструкций, одной из трех, наряду с архитравом и фризом, частей антаблемента, элементом ордера.

Карнизы представлены в большом ассортименте и доступны к быстрому заказу. Также практически любой карниз может быть изготовлен под заказ.

КАРНИЗЫ

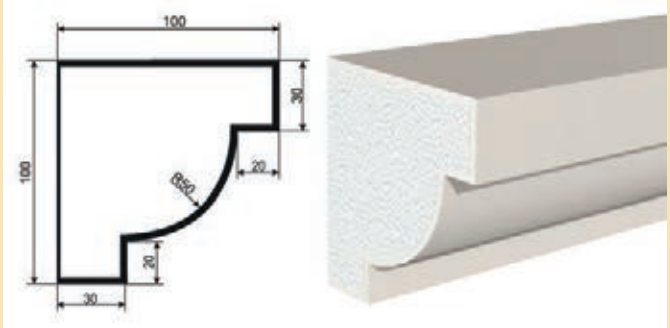

МД-К 100/1	100x100x2000

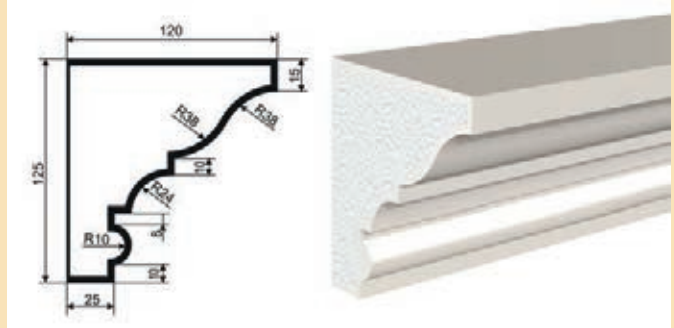

МД-К 125/1	125x120x2000

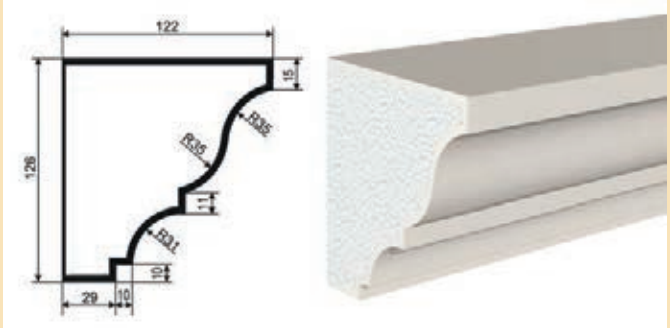

МД-К 126/1	126x122x2000

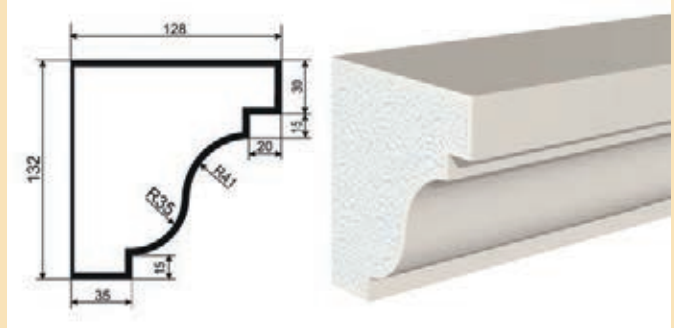

МД-К 132/1	132x128x2000

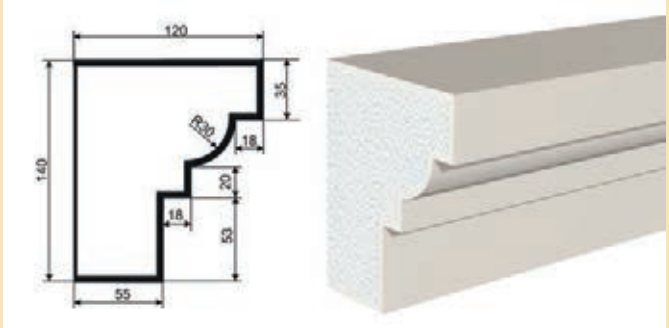

МД-К 140/1	140x120x2000

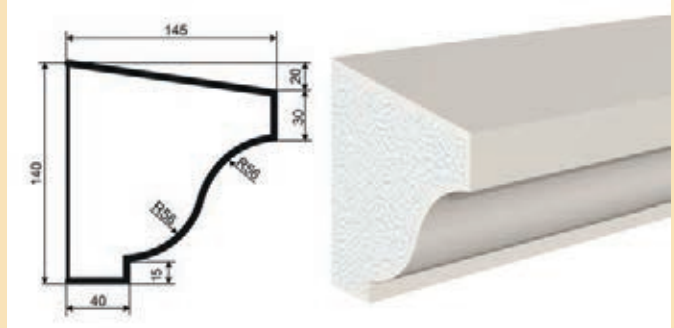

МД-К 140/2	140x145x2000

ВхГхШ

КАРНИЗЫ

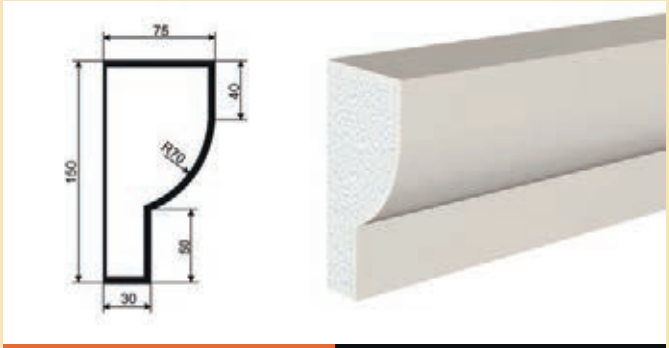

МД-К 150/1	150x75x2000

МД-К 150/2	150x90x2000

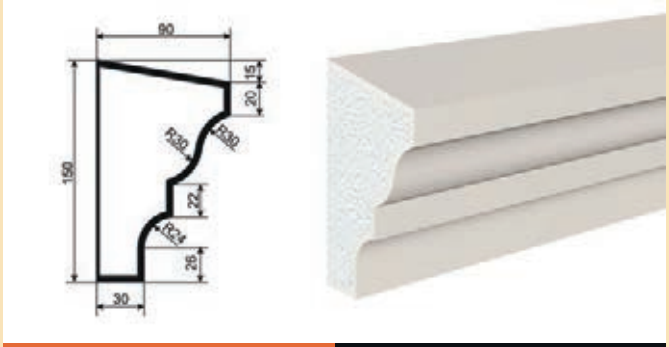

МД-К 150/3	150x90x2000

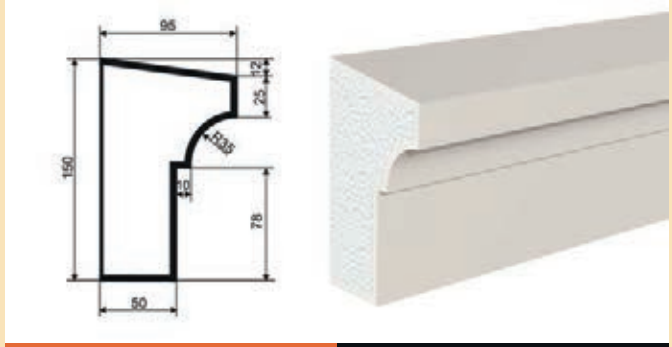

МД-К 150/4	150x95x2000

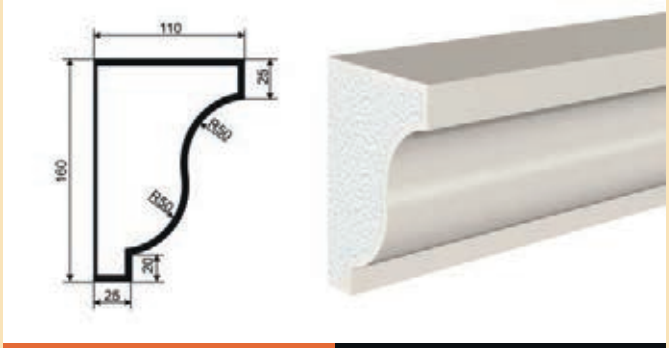

МД-К 160/1	160x110x2000

МД-К 170/1	170x100x2000

КАРНИЗЫ

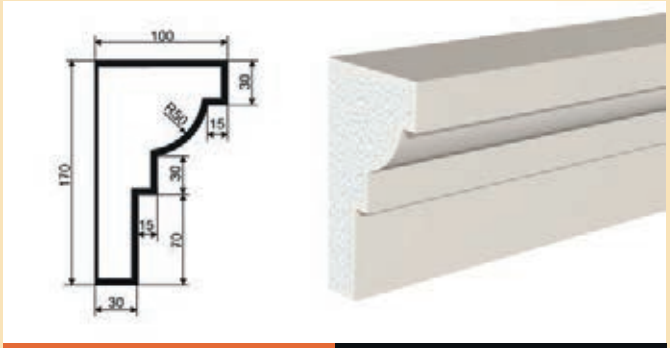

МД-К 170/2	170x100x2000

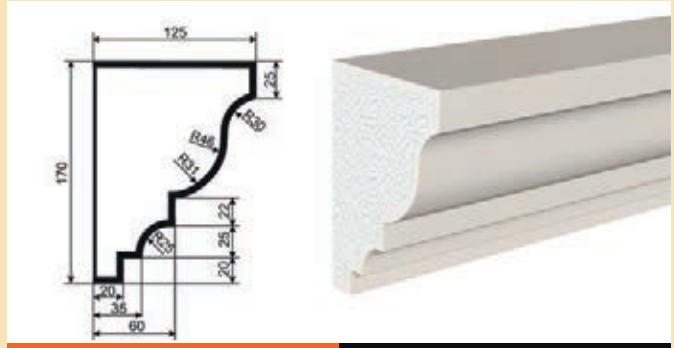

МД-К 170/3	170x125x2000

МД-К 170/4	170x155x2000

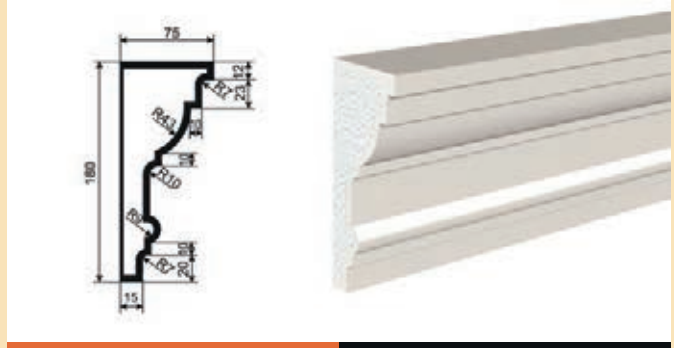

МД-К 180/1	180x75x2000

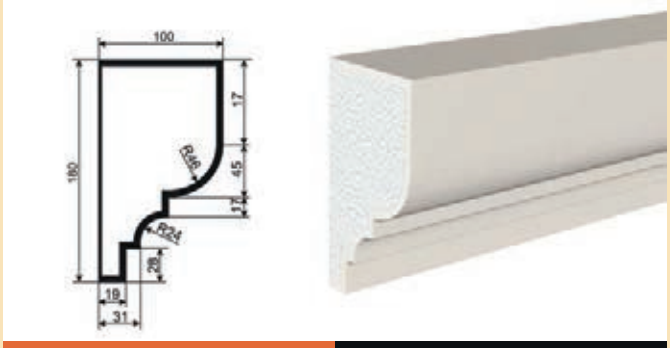

МД-К 180/2	180x100x2000

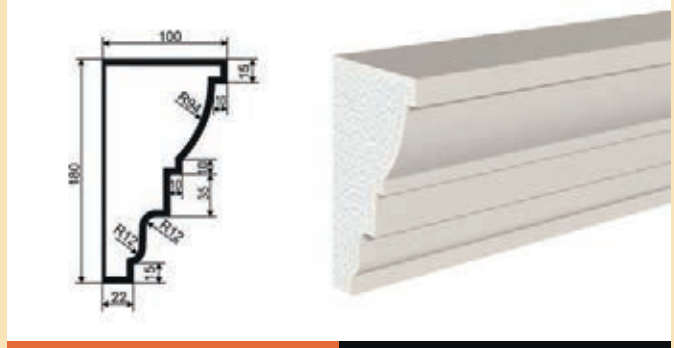

МД-К 180/3	180x100x2000

КАРНИЗЫ

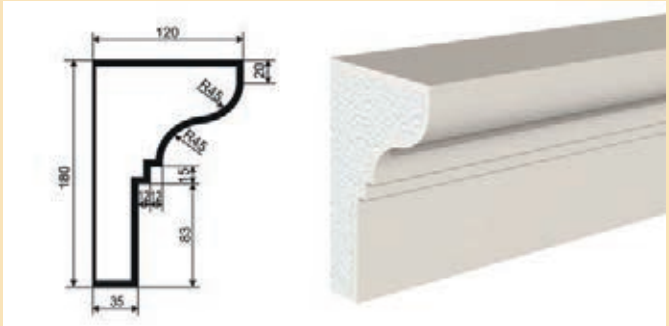

МД-К 180/4	180x120x2000

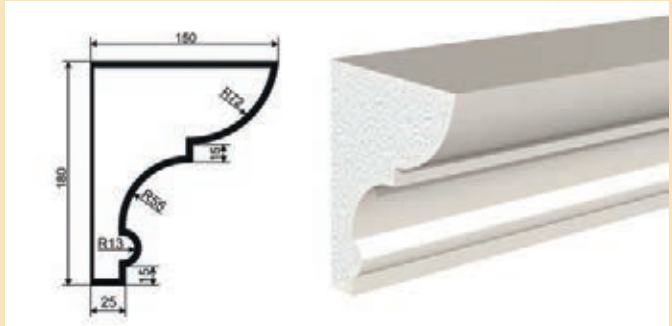

МД-К 180/5	180x150x2000

МД-К 180/6	180x180x2000

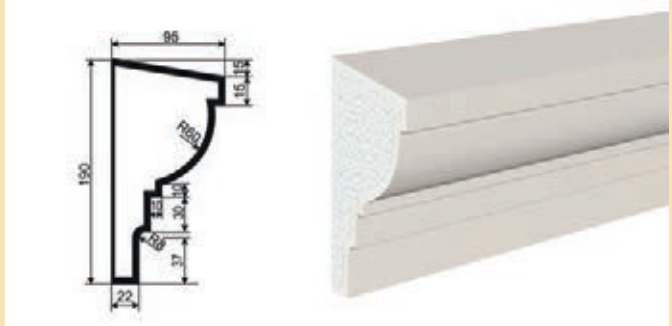

МД-К 190/1	190x95x2000

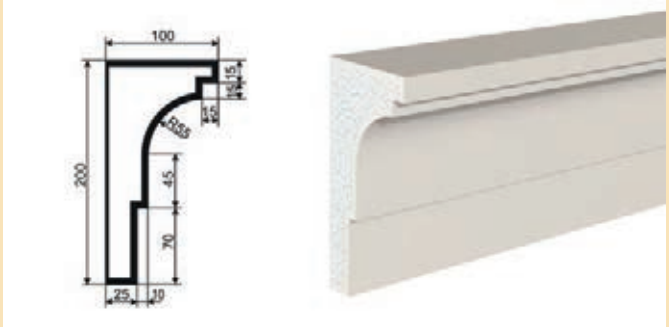

МД-К 200/1	200x100x2000

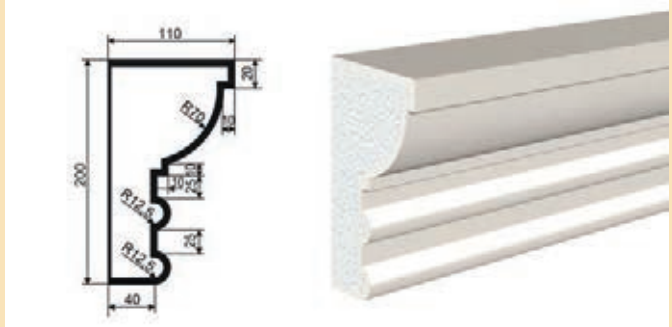

МД-К 200/2	200x110x2000

КАРНИЗЫ

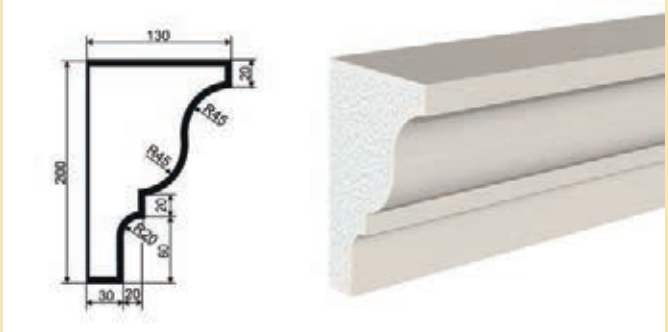

МД-К 200/3	200x130x2000

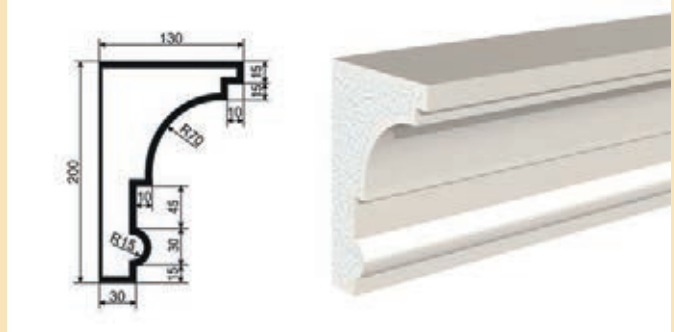

МД-К 200/4	200x130x2000

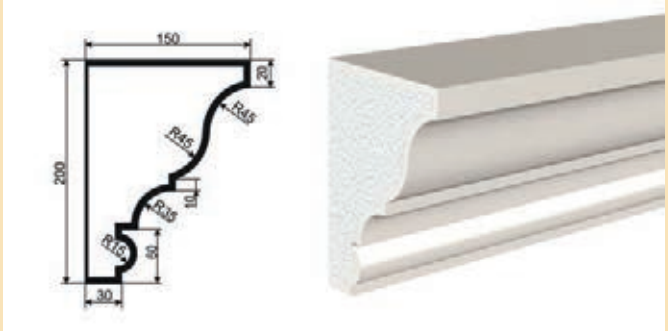

МД-К 200/5	200x150x2000

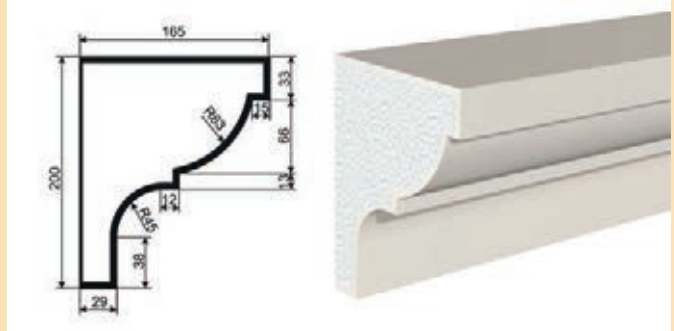

МД-К 200/6	200x165x2000

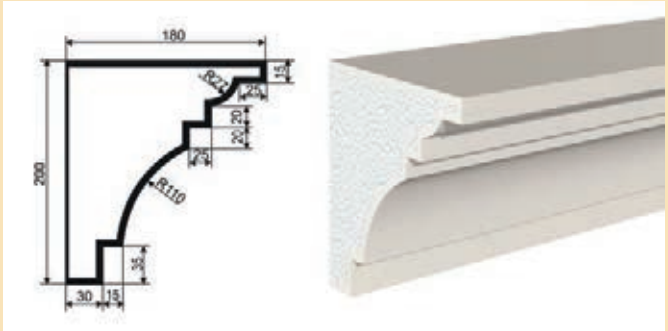

МД-К 200/7	200x180x2000

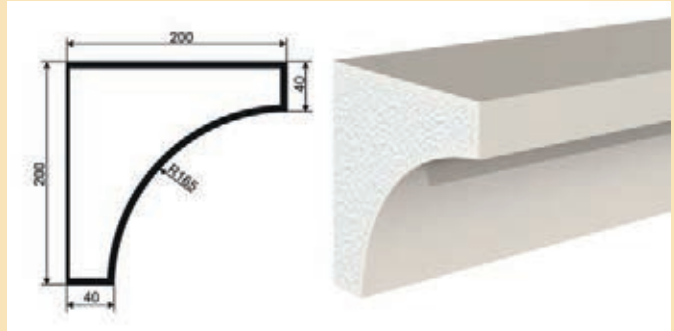

МД-К 200/8	200x200x2000

КАРНИЗЫ

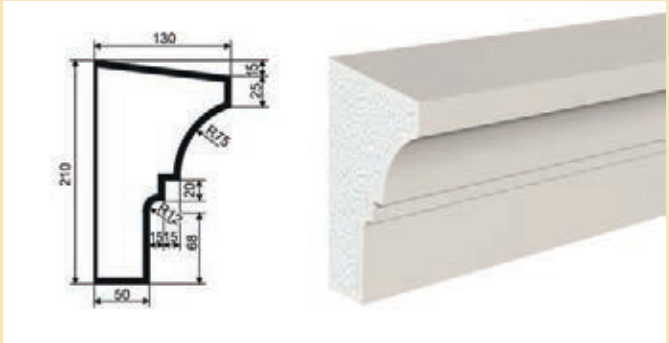

МД-К 210/1	210x130x2000

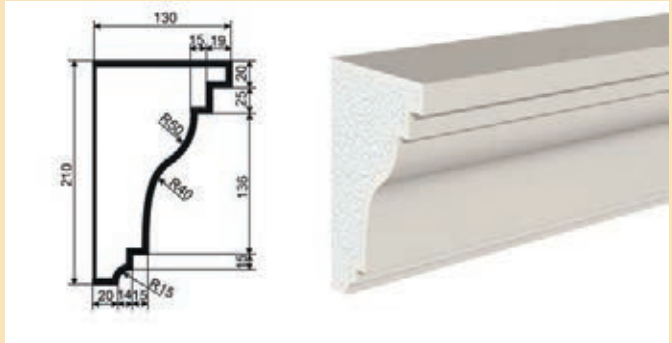

МД-К 210/2	210x130x2000

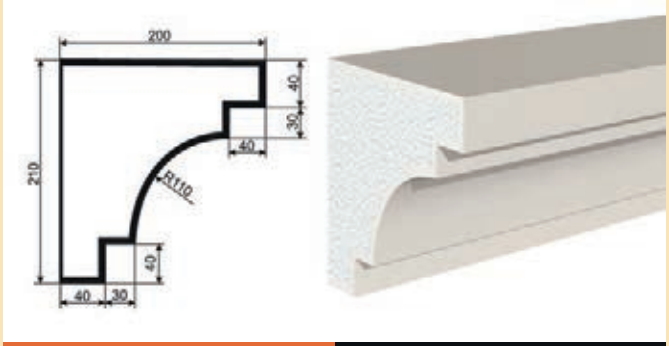

МД-К 210/3	210x200x2000

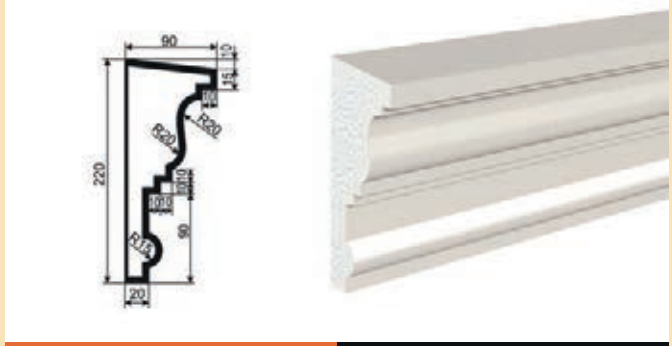

МД-К 220/1	220x90x2000

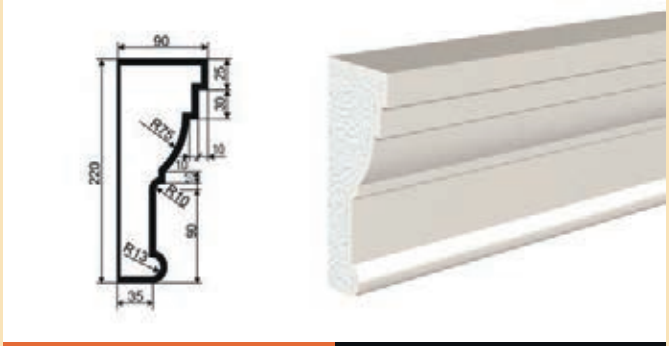

МД-К 220/2	220x90x2000

МД-К 220/3	220x110x2000

КАРНИЗЫ

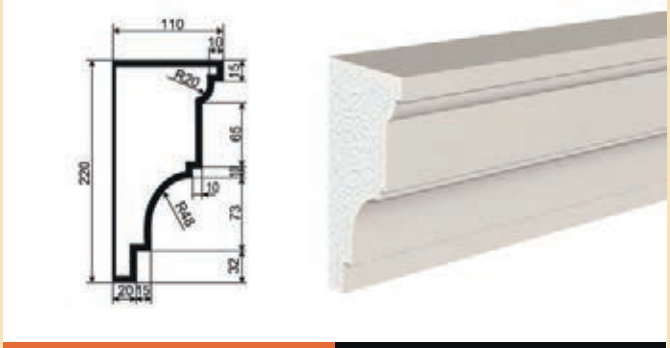

МД-К 220/4	220x110x2000

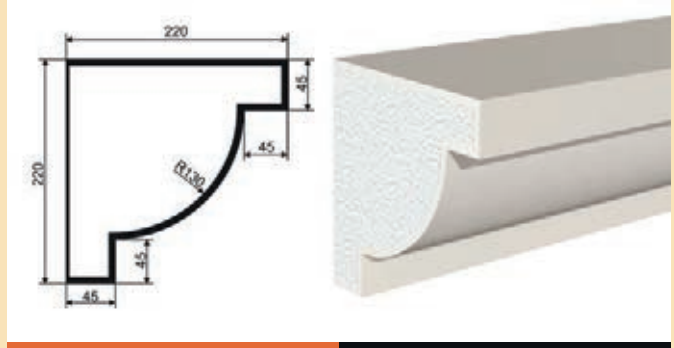

МД-К 220/5	220x220x2000

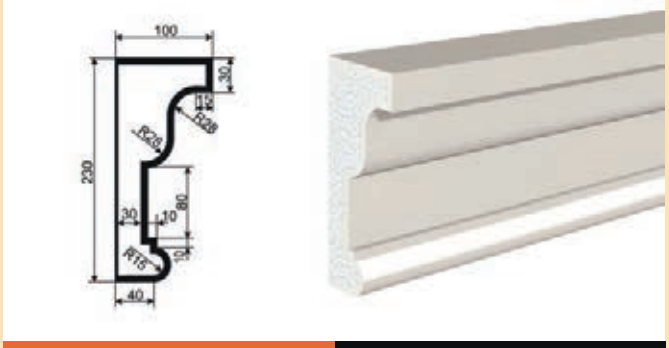

МД-К 230/1	230x100x2000

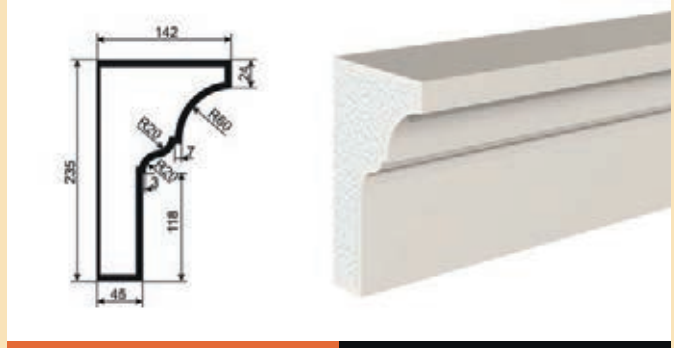

МД-К 235/1	235x142x2000

МД-К 240/1	240x115x2000

МД-К 240/2	240x180x2000

КАРНИЗЫ

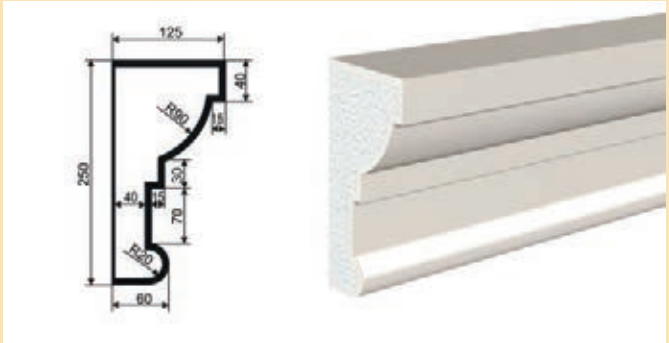

МД-К 250/1	250x125x2000

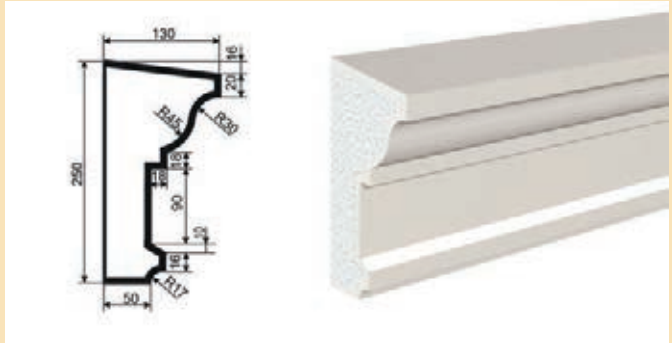

МД-К 250/2	250x130x2000

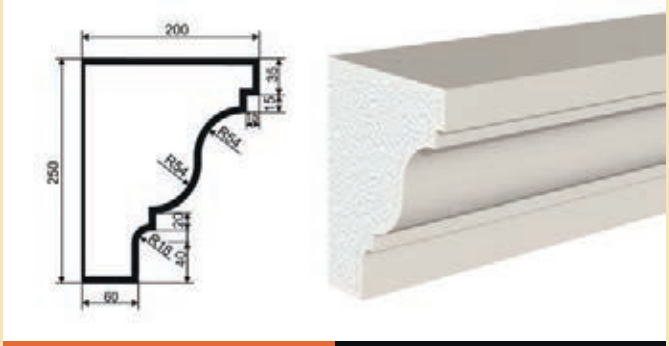

МД-К 250/3	250x200x2000

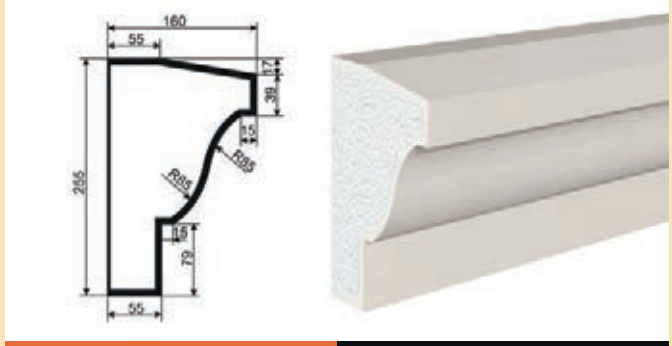

МД-К 255/1	255x160x2000

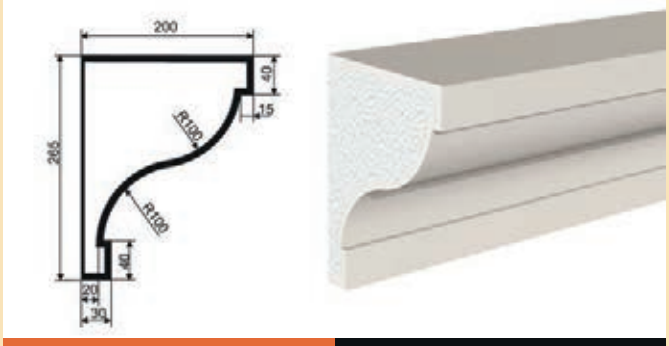

МД-К 265/1	265x200x2000

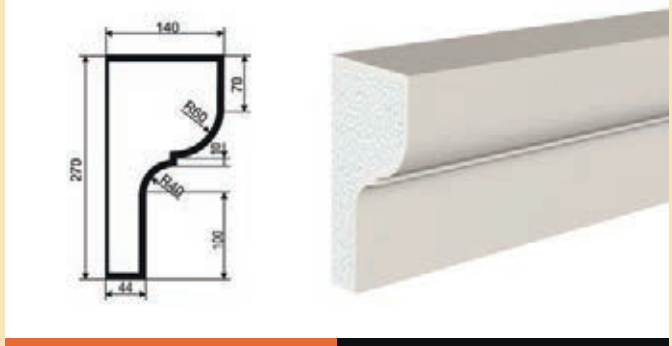

МД-К 270/1	270x140x2000

КАРНИЗЫ

МД-К 270/2 | 270x238x2000

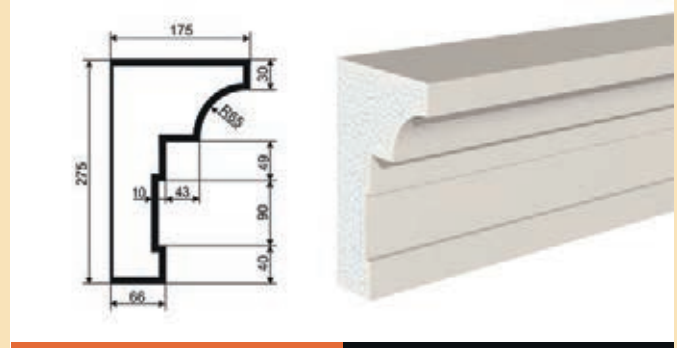

МД-К 275/1 | 275x175x2000

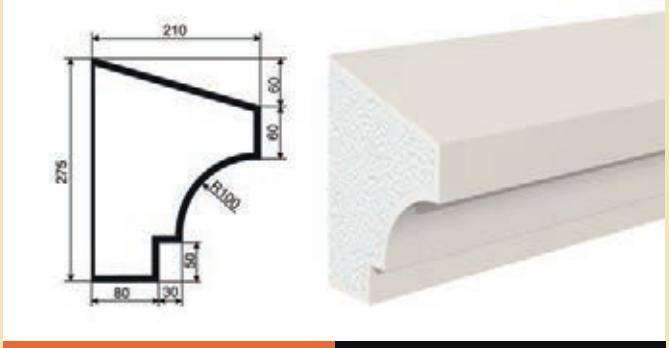

МД-К 275/2 | 275x210x2000

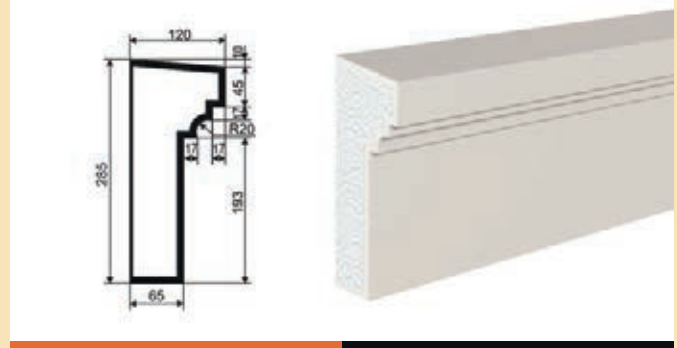

МД-К 285/1 | 285x120x2000

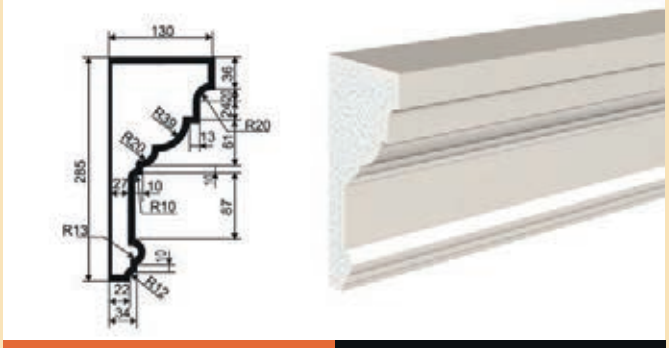

МД-К 285/2 | 285x130x2000

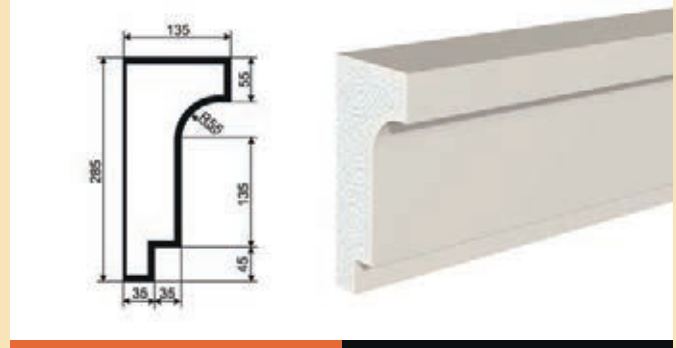

МД-К 285/3 | 285x135x2000

КАРНИЗЫ

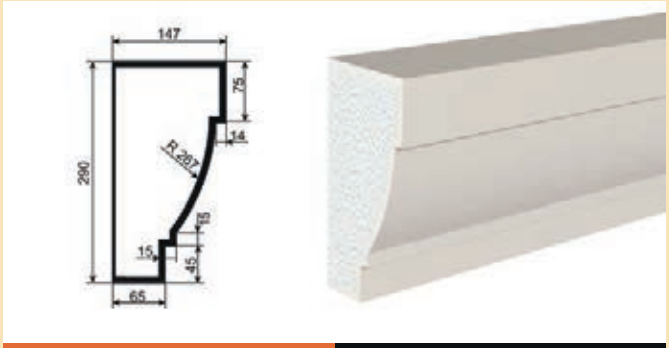

МД-К 290/1	290x147x2000

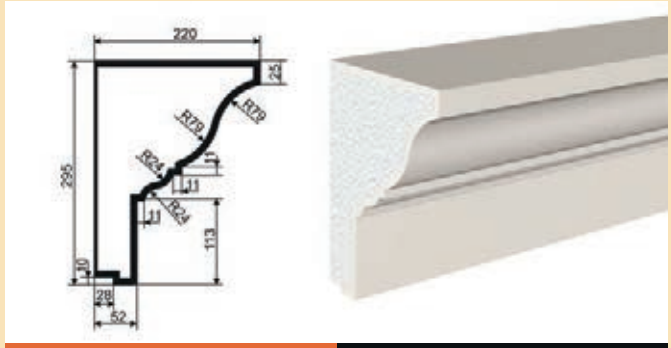

МД-К 295/1	295x220x2000

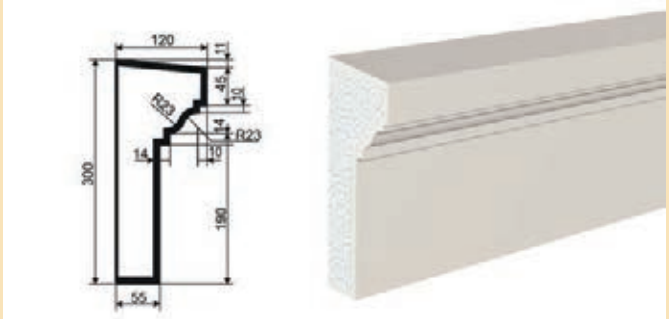

МД-К 300/1	300x120x2000

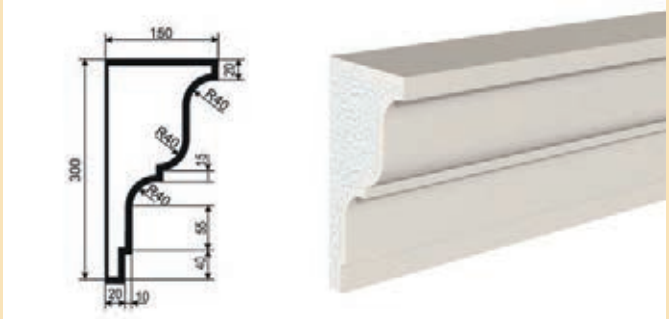

МД-К 300/2	300x150x2000

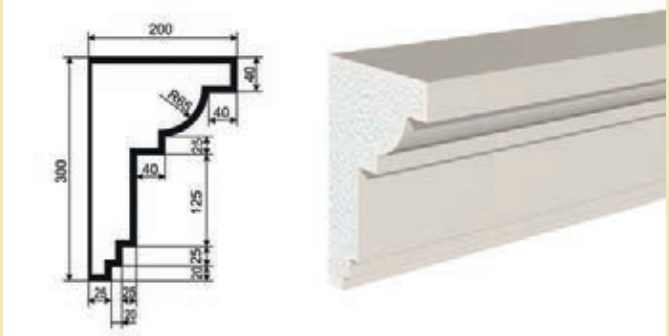

МД-К 300/3	300x200x2000

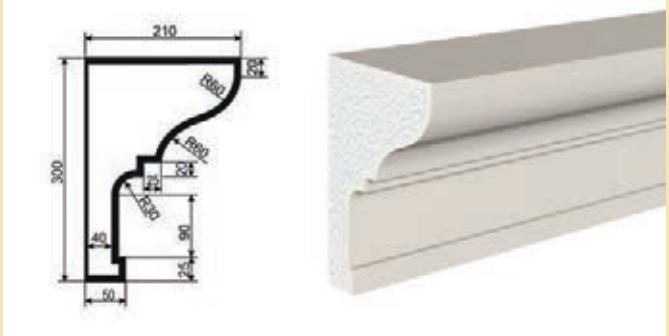

МД-К 300/4	300x210x2000

КАРНИЗЫ

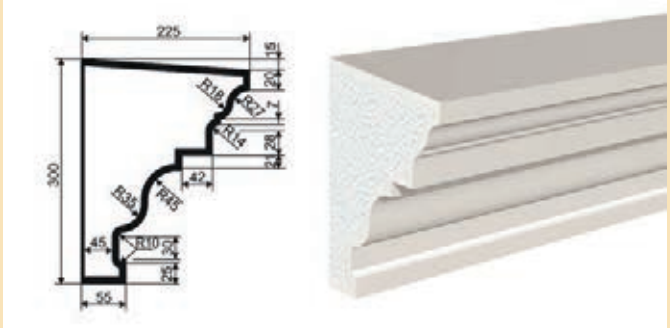

МД-К 300/5 | 300x225x2000

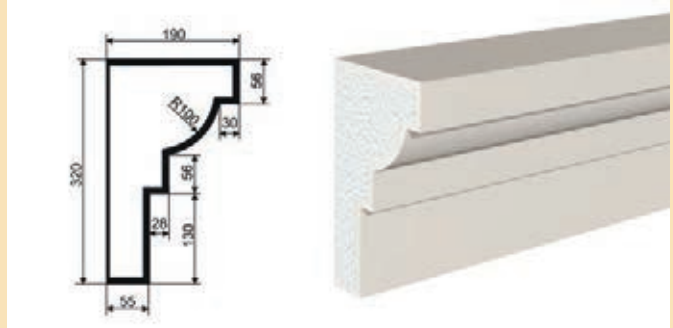

МД-К 320/1 | 320x190x2000

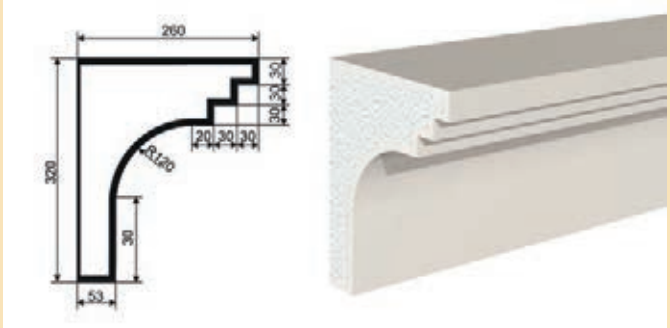

МД-К 320/2 | 320x260x2000

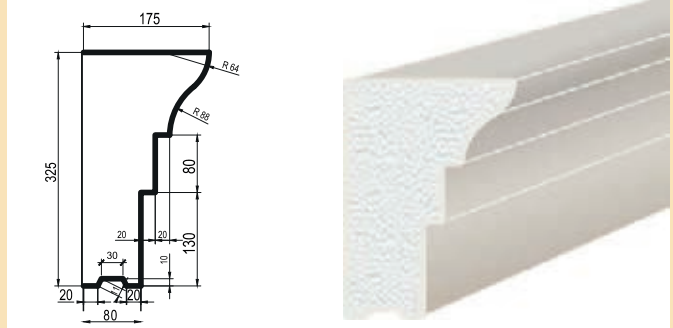

МД-К 325/1 | 325x175x2000

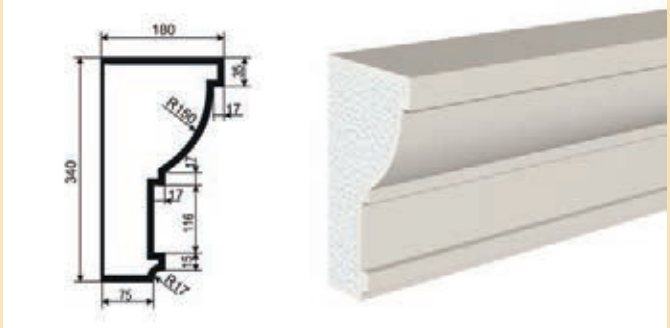

МД-К 340/1 | 340x180x2000

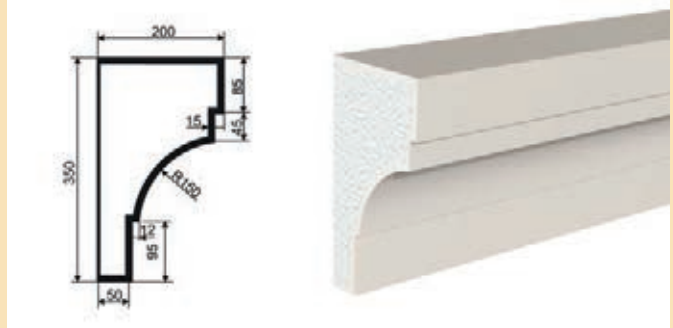

МД-К 350/1 | 350x200x2000

КАРНИЗЫ

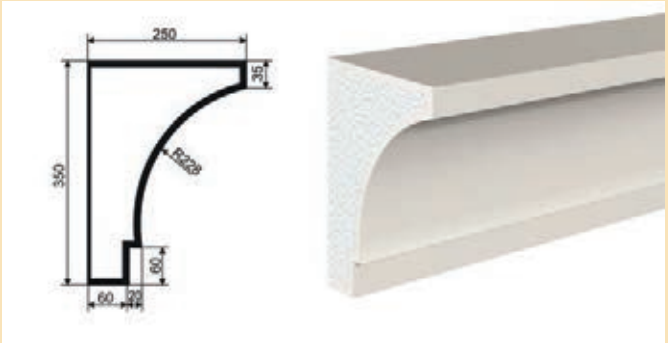

МД-К 350/2	350x250x2000

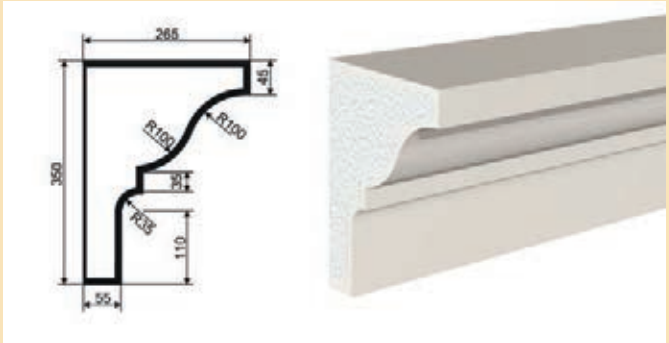

МД-К 350/3	350x265x2000

Проект отделки коттеджа фасадными элементами МАГРА ДЕКОР

МОЛДИНГИ

Молдинг (*от англ. Molding / Moulding — в данном случае, «литая деталь», от «литьё»*) — декоративная деталь в виде накладной выпуклой планки. Используется для декорирования различных поверхностей: стен, потолка, дверей, каминов, арок, придавая им более выразительный, завершенный и аккуратный вид.

Кроме декоративного, молдинги носят и функциональный характер. Их применяют для зонирования поверхности: разбивки на отдельные секции различной формы (прямоугольные, квадратные, фигурные, круглые), которые могут быть окрашены в разные цвета, либо фактурно выделены.

МОЛДИНГИ

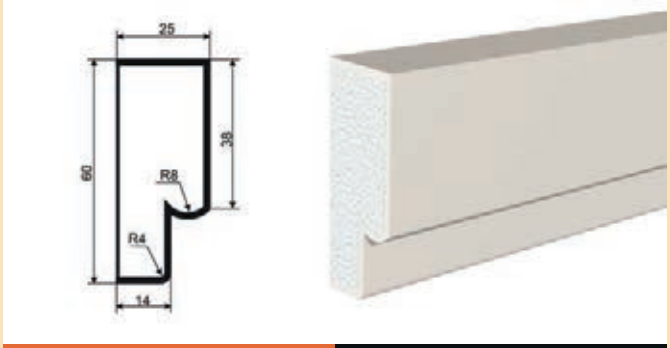

МД-М 60/1	60x25x2000

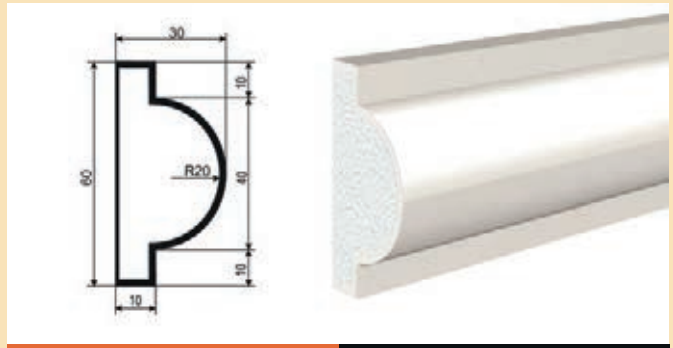

МД-М 60/2	60x30x2000

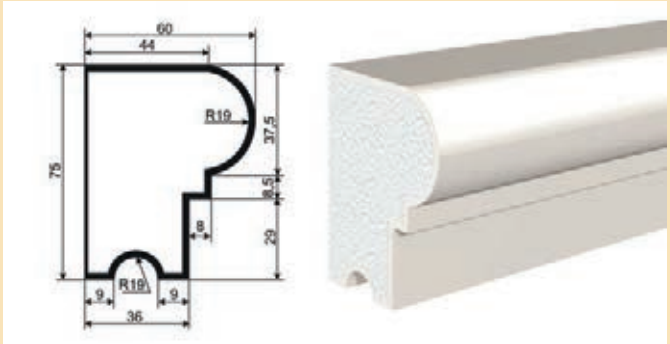

МД-М 75/1	75x60x2000

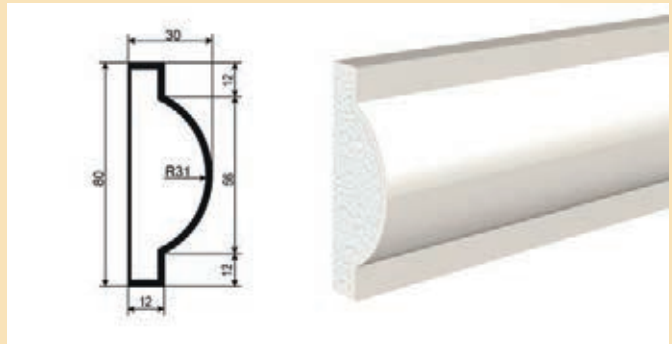

МД-М 80/1	80x30x2000

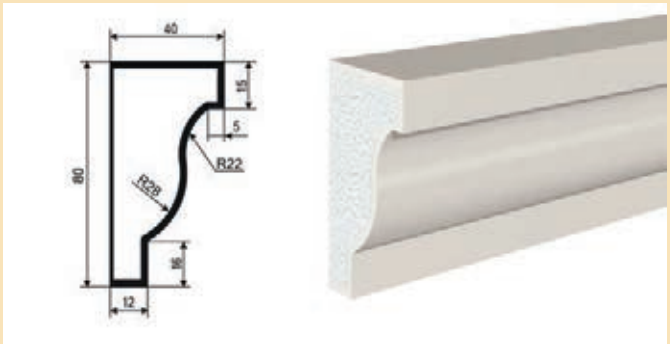

МД-М 80/2	80x40x2000

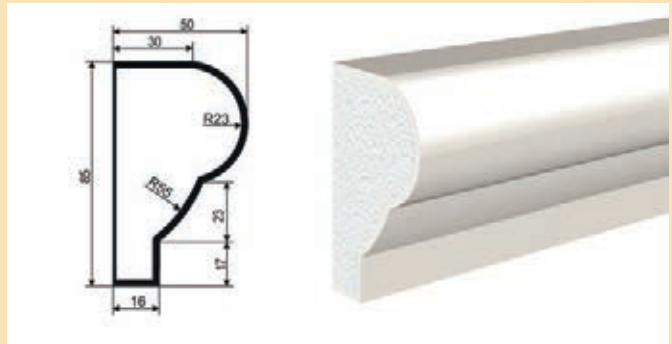

МД-М 85/1	85x50x2000

ВхГхШ

МОЛДИНГИ

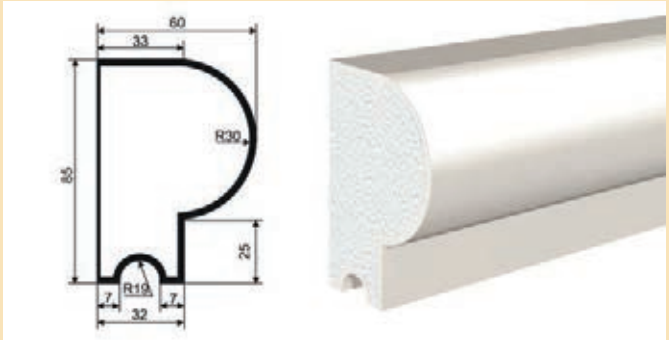

МД-М 85/2	85x60x2000

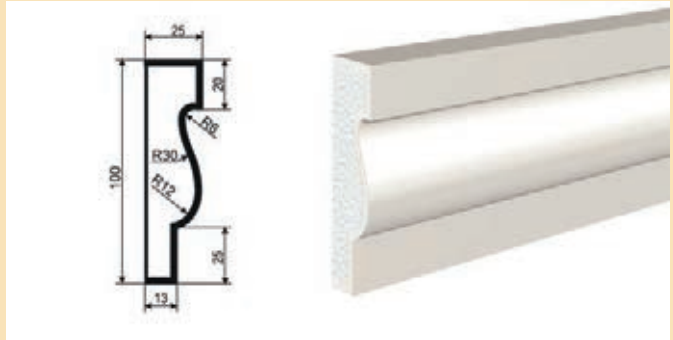

МД-М 100/1	100x25x2000

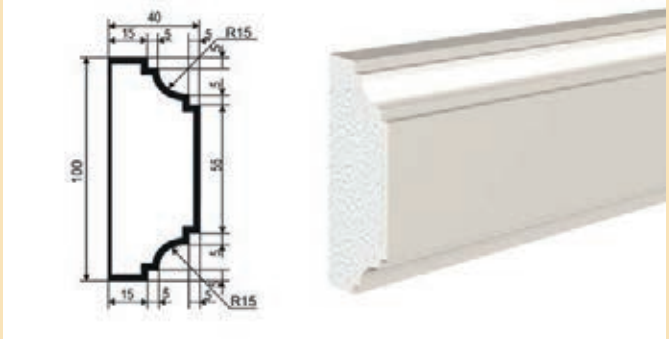

МД-М 100/2	100x40x2000

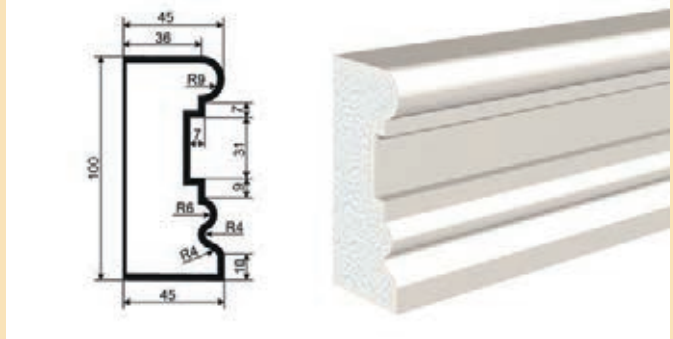

МД-М 100/3	100x45x2000

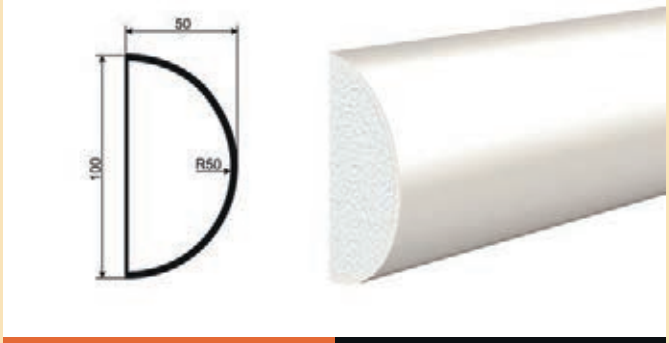

МД-М 100/4	100x50x2000

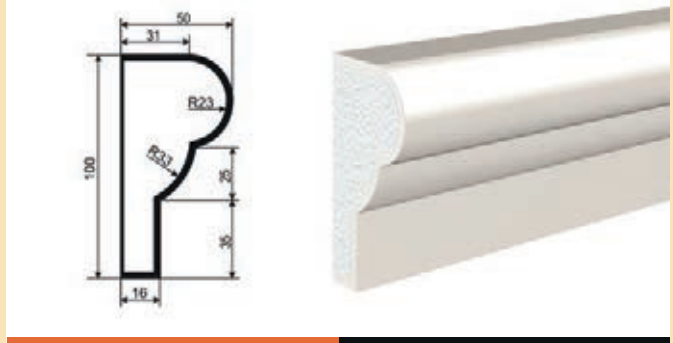

МД-М 100/5	100x50x2000

МОЛДИНГИ

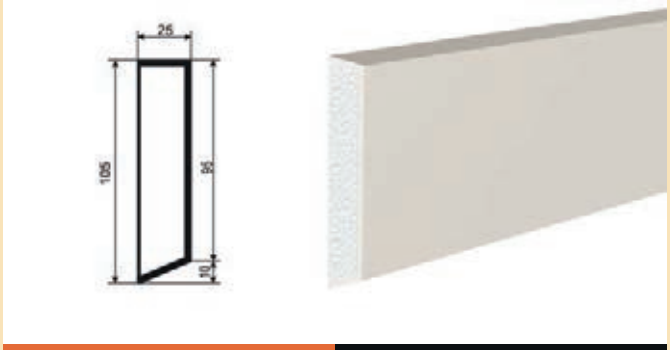

МД-М 105/1 | 105x25x2000

МД-М 110/1 | 110x25x2000

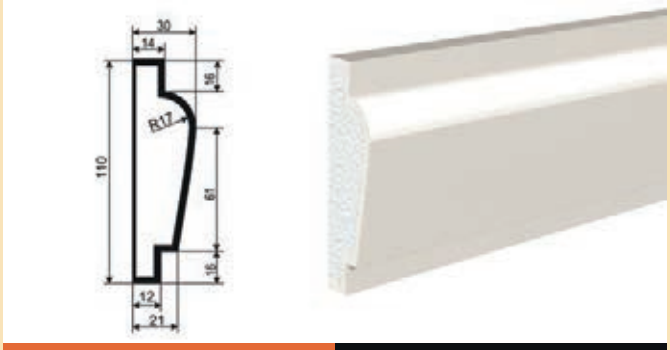

МД-М 110/2 | 110x30x2000

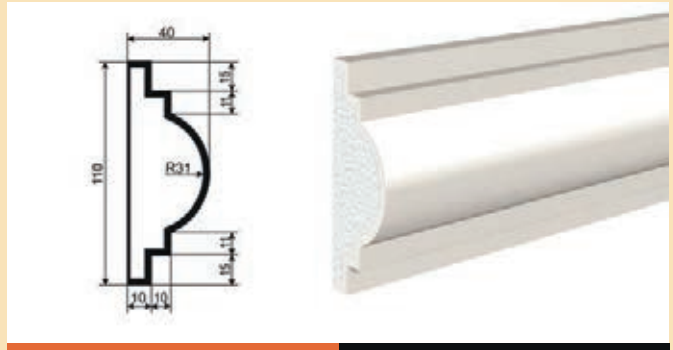

МД-М 110/3 | 110x40x2000

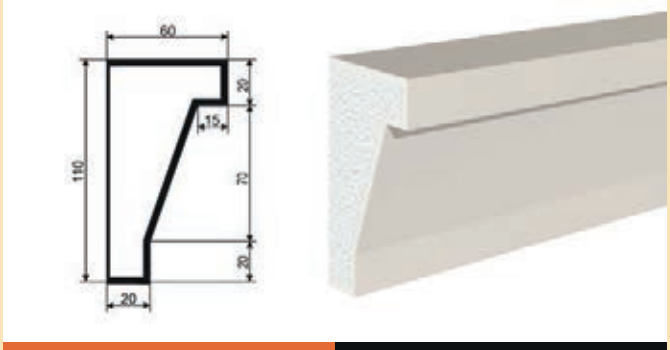

МД-М 110/4 | 110x60x2000

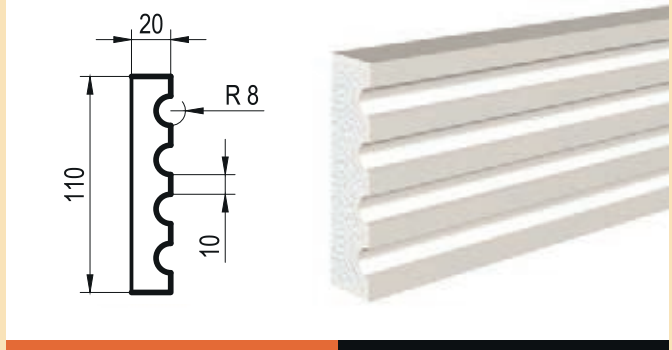

МД-М 110/5 | 110x20x2000

ВхГхШ

МОЛДИНГИ

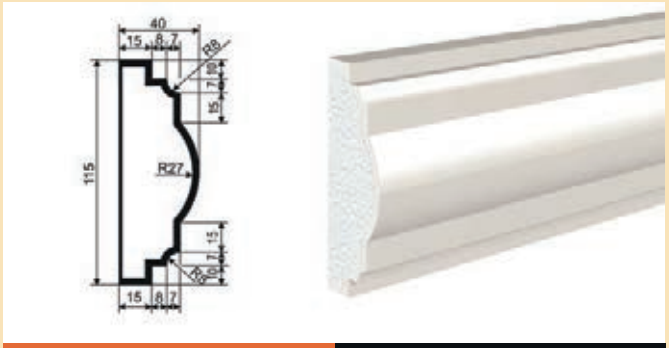

МД-М 115/1	115x40x2000

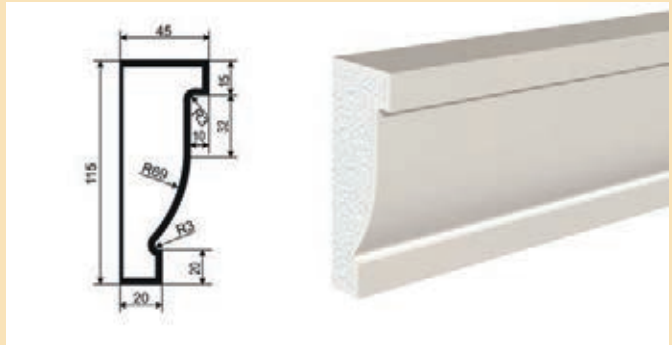

МД-М 115/2	115x45x2000

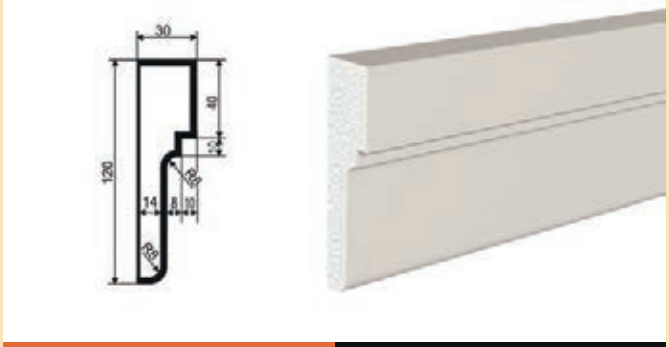

МД-М 120/1	120x30x2000

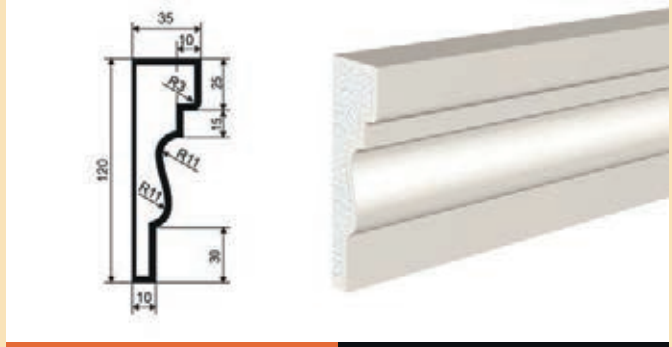

МД-М 120/2	120x35x2000

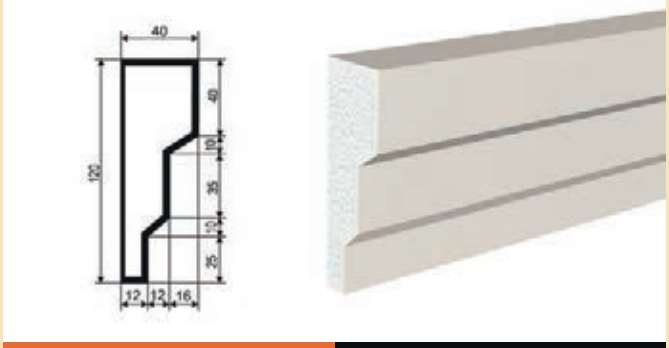

МД-М 120/3	120x40x2000

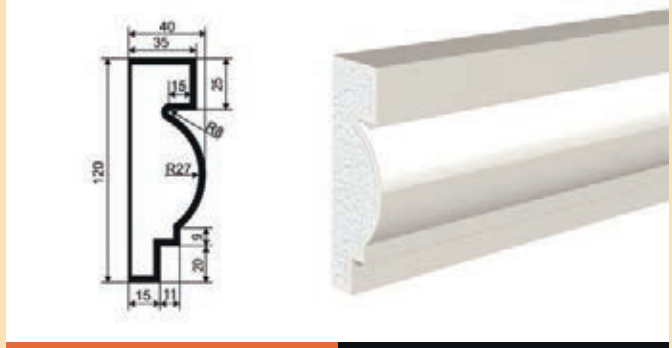

МД-М 120/4	120x40x2000

МОЛДИНГИ

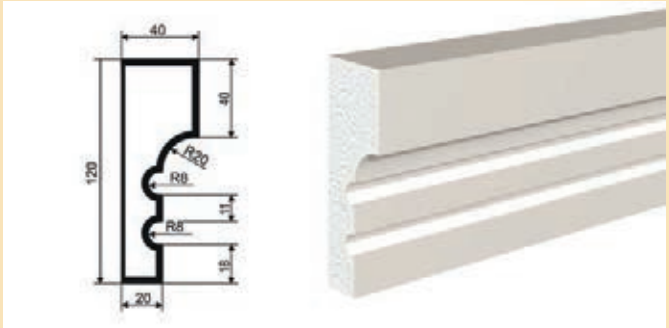

МД-М 120/5	120x40x2000

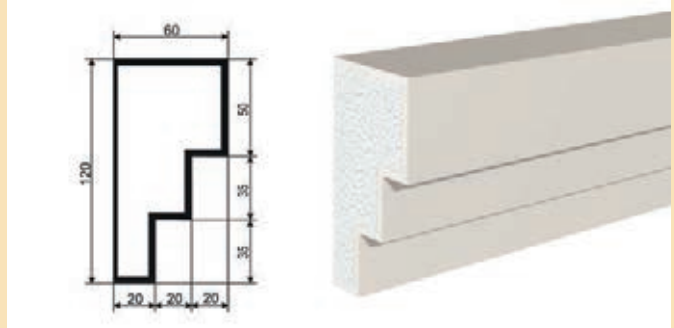

МД-М 120/6	120x60x2000

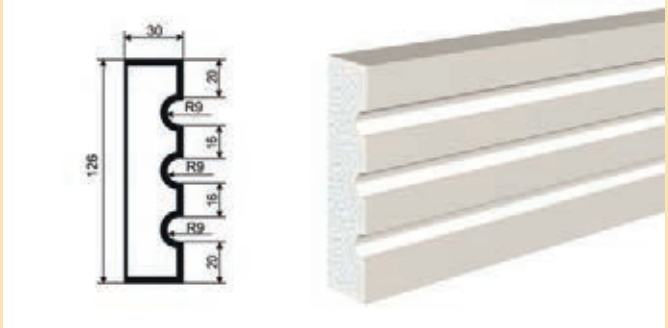

МД-М 126/1	126x30x2000

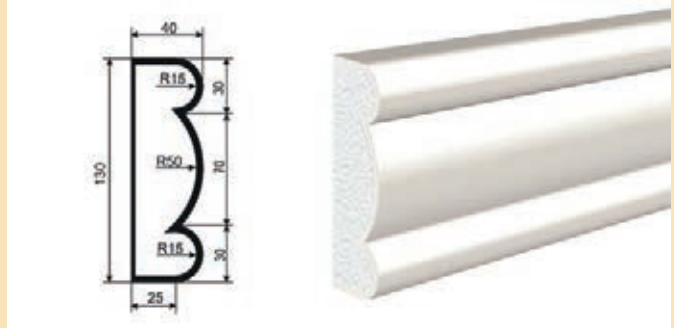

МД-М 130/1	130x40x2000

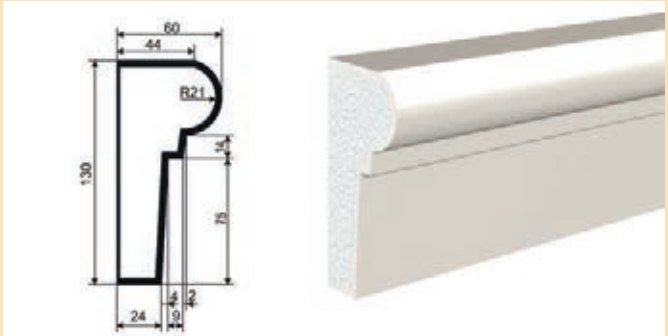

МД-М 130/2	130x60x2000

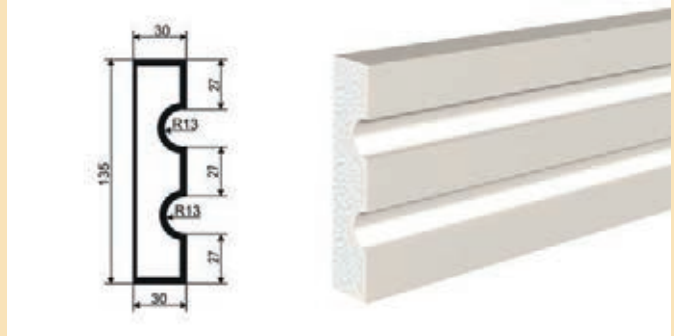

МД-М 135/1	135x30x2000

МОЛДИНГИ

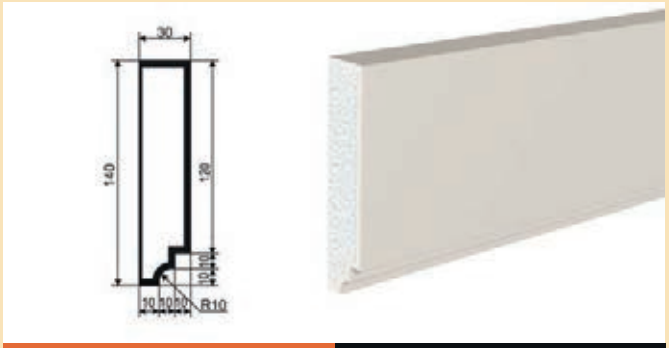

МД-М 140/1	140x30x2000

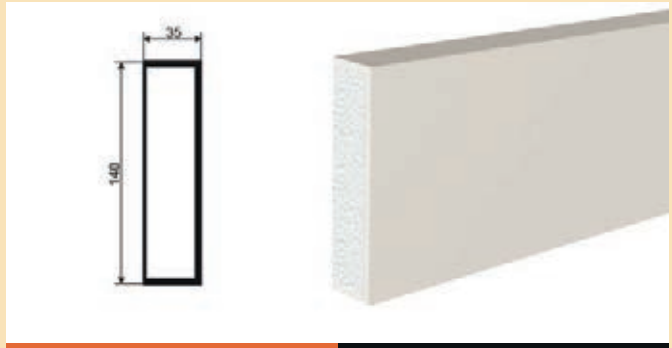

МД-М 140/2	140x35x2000

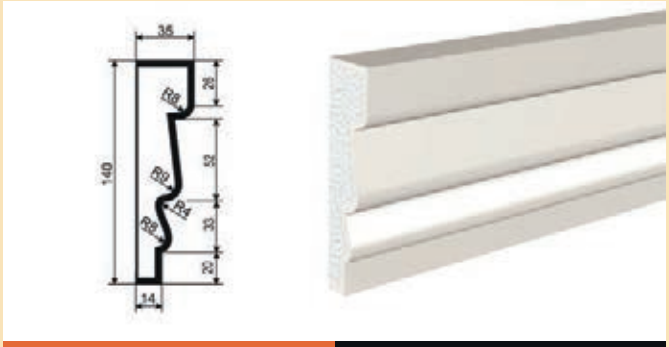

МД-М 140/3	140x35x2000

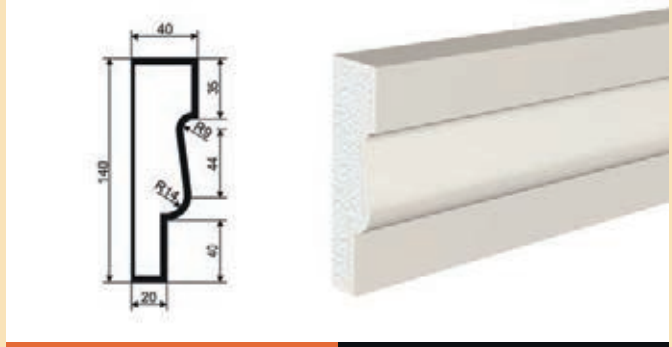

МД-М 140/4	140x40x2000

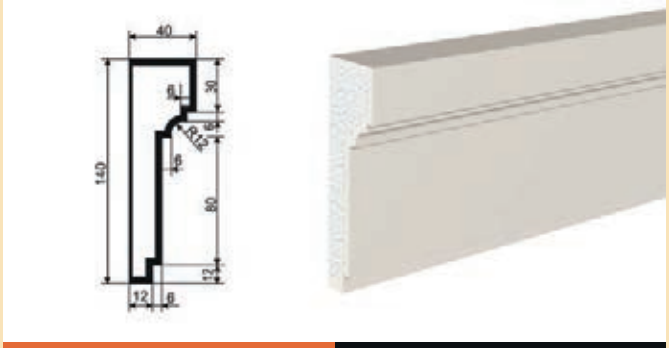

МД-М 140/5	140x40x2000

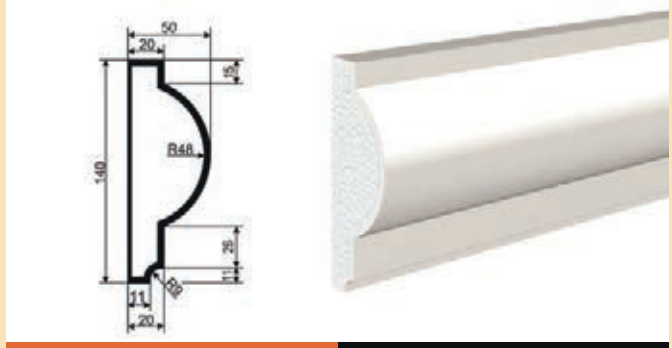

МД-М 140/6	140x50x2000

МОЛДИНГИ

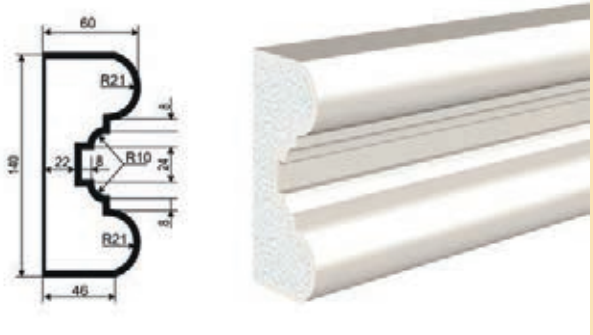

МД-М 140/7 | 140x60x2000

МД-М 145/1 | 145x30x2000

МД-М 145/2 | 145x35x2000

МД-М 145/3 | 145x45x2000

МД-М 150/1 | 150x30x2000

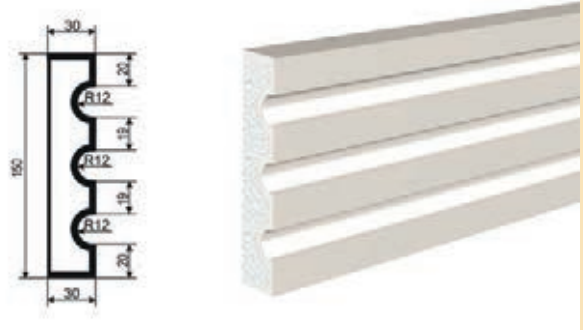

МД-М 150/2 | 150x30x2000

ВхГхШ

МОЛДИНГИ

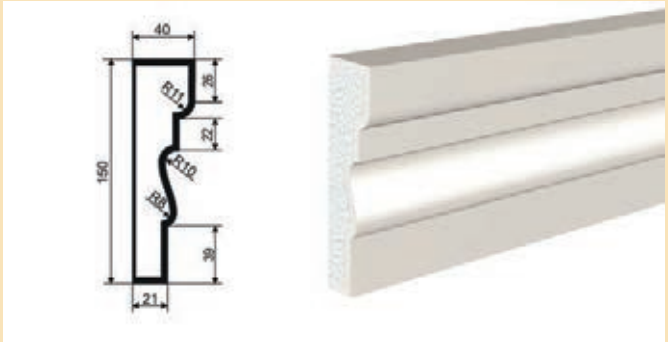

МД-М 150/3	150x40x2000

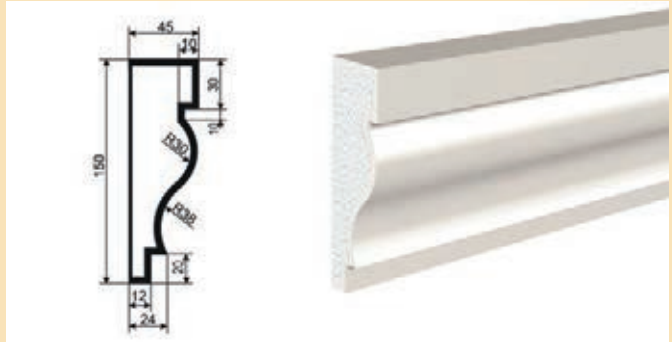

МД-М 150/4	150x45x2000

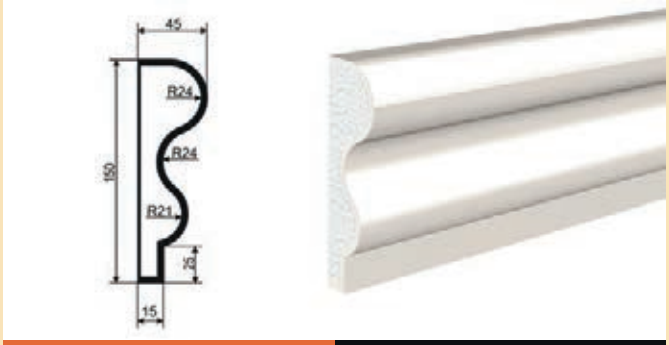

МД-М 150/5	150x45x2000

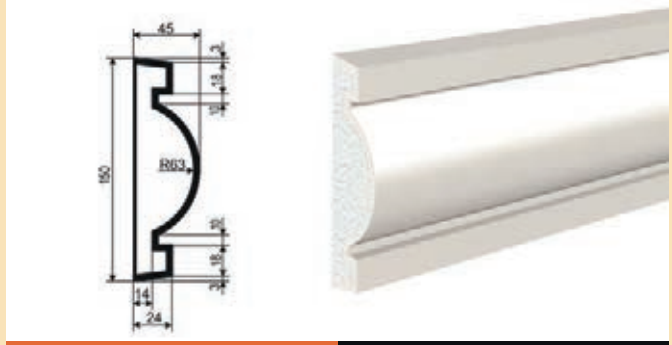

МД-М 150/6	150x45x2000

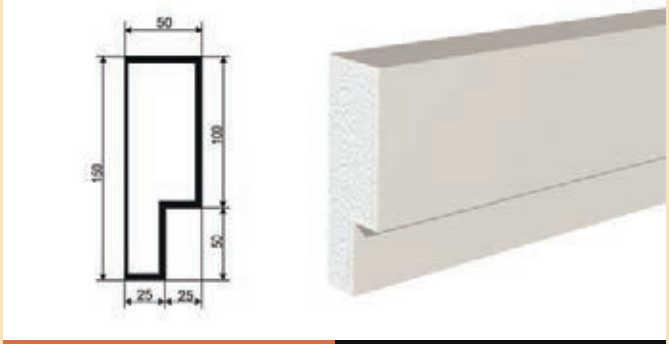

МД-М 150/7	150x50x2000

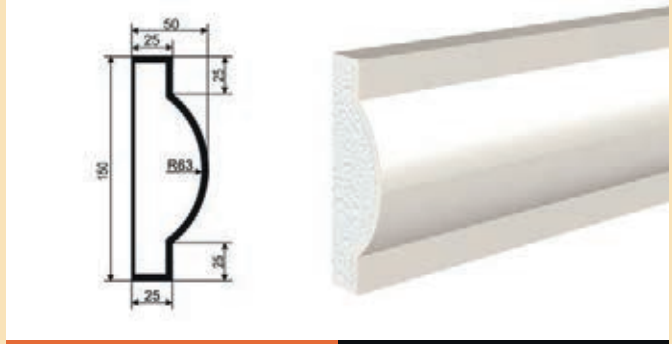

МД-М 150/8	150x50x2000

МОЛДИНГИ

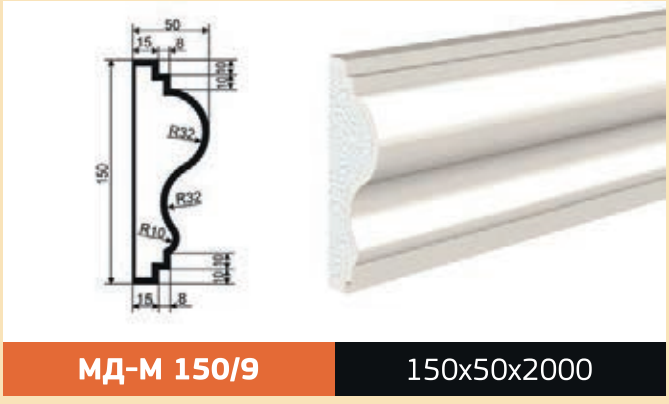

МД-М 150/9 | 150x50x2000

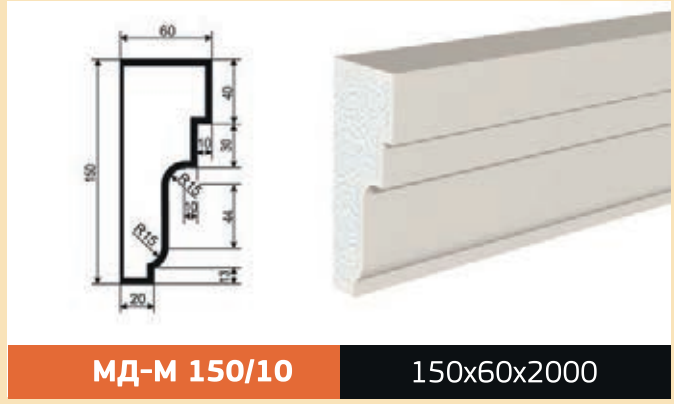

МД-М 150/10 | 150x60x2000

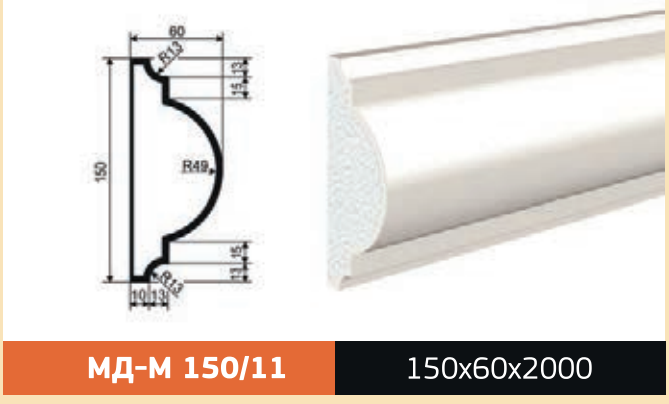

МД-М 150/11 | 150x60x2000

МД-М 150/12 | 150x75x2000

МД-М 155/1 | 155x25x2000

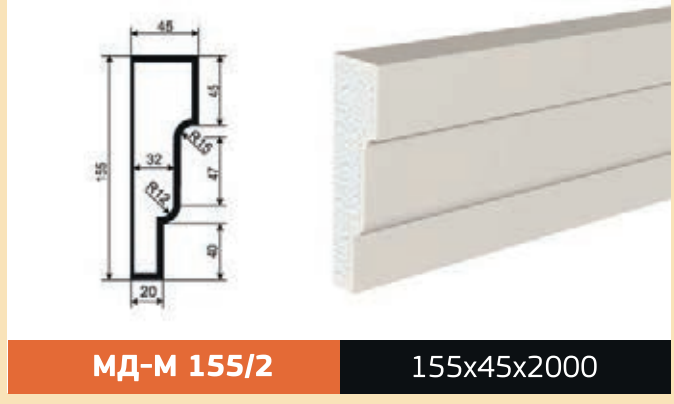

МД-М 155/2 | 155x45x2000

ВхГхШ

МОЛДИНГИ

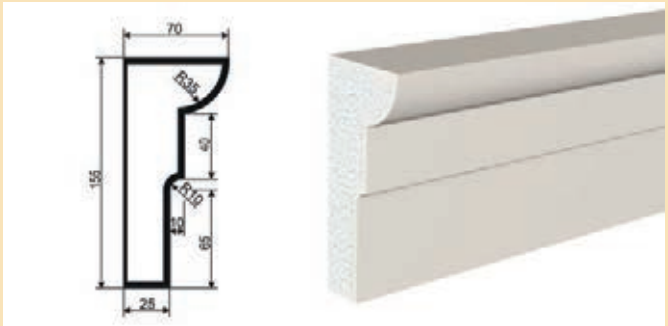

МД-М 155/3	155x70x2000

МД-М 160/1	160x25x2000

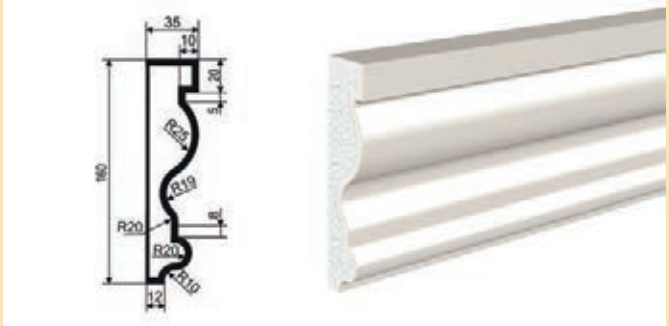

МД-М 160/2	160x35x2000

МД-М 160/3	160x40x2000

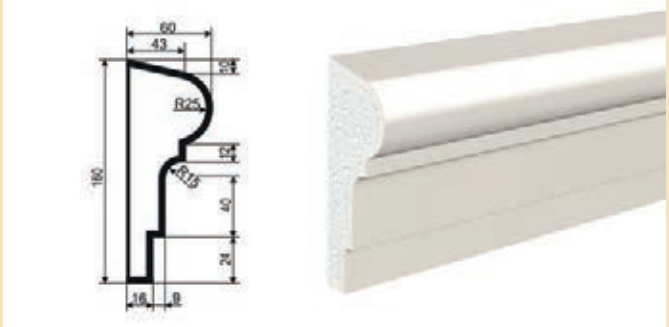

МД-М 160/4	160x60x2000

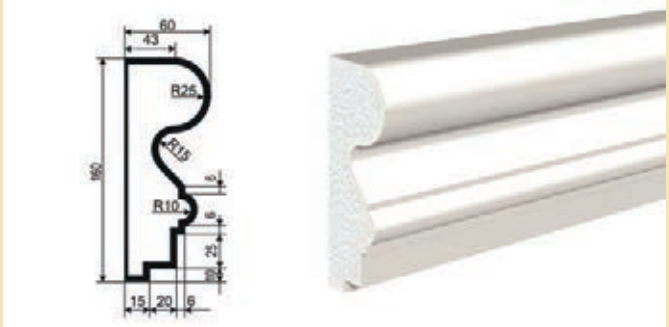

МД-М 160/5	160x60x2000

МОЛДИНГИ

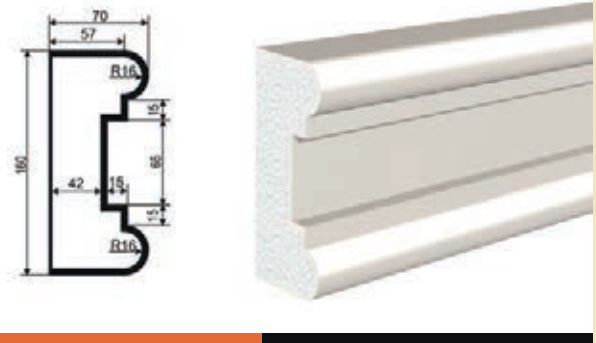

МД-М 160/6	160x70x2000

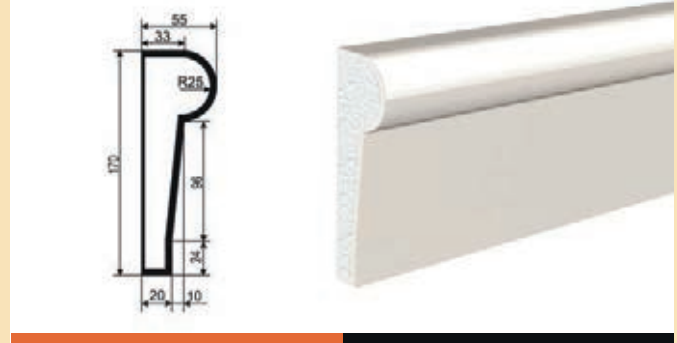

МД-М 170/1	170x55x2000

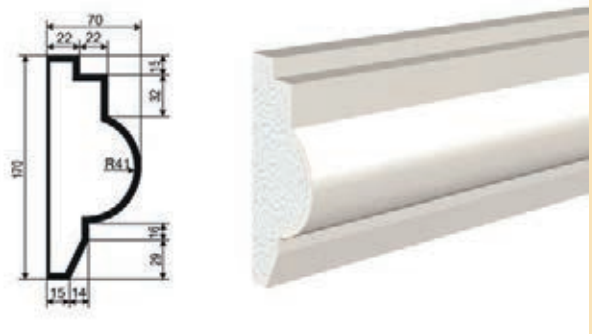

МД-М 170/2	170x70x2000

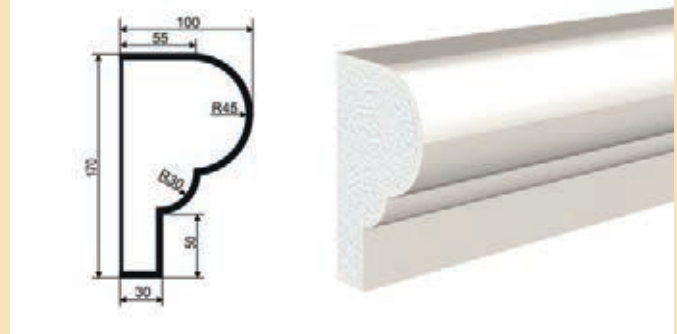

МД-М 170/3	170x100x2000

МД-М 175/1	175x45x2000

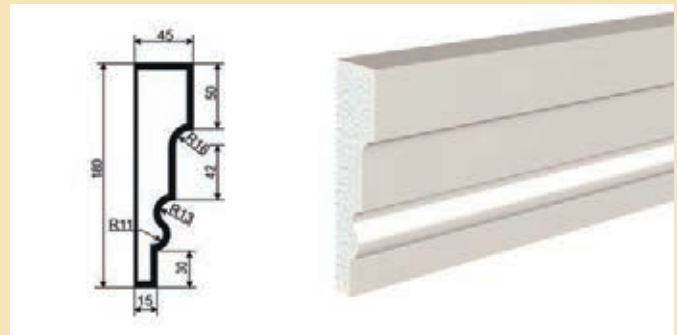

МД-М 180/1	180x45x2000

ВхГхШ

МОЛДИНГИ

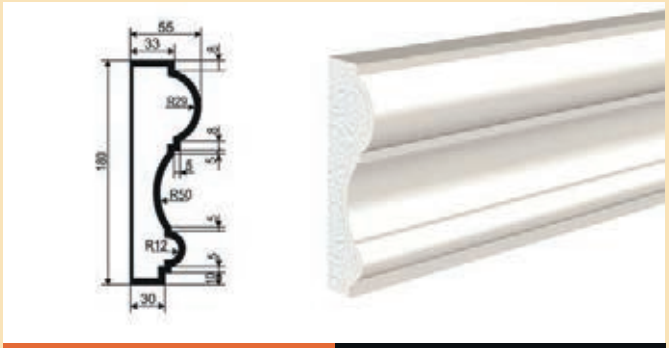

МД-М 180/2	180x55x2000

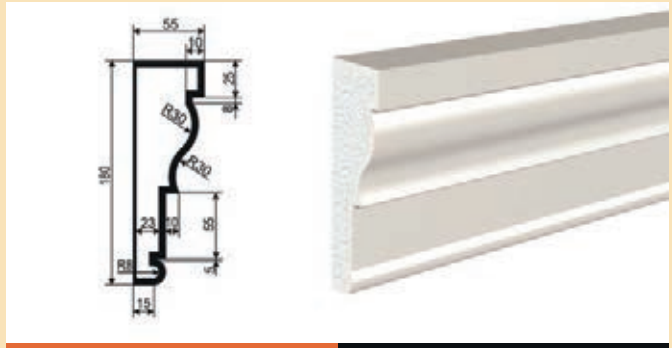

МД-М 180/3	180x55x2000

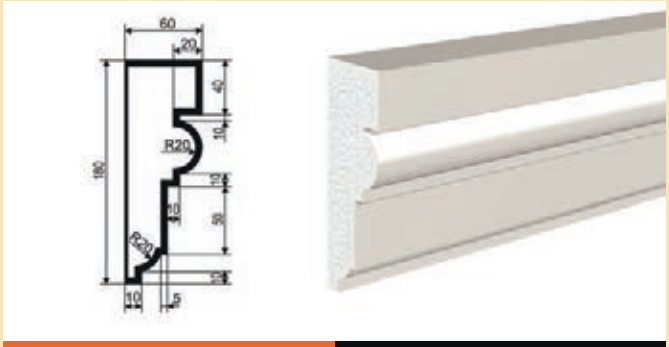

МД-М 180/4	180x60x2000

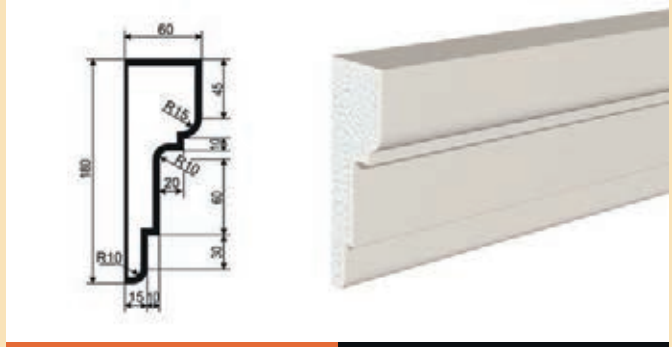

МД-М 180/5	180x60x2000

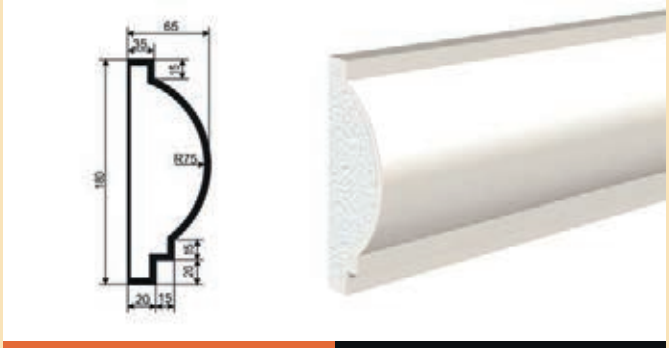

МД-М 180/6	180x65x2000

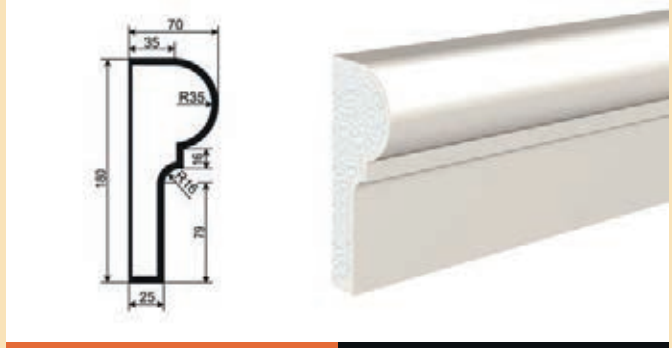

МД-М 180/7	180x70x2000

МОЛДИНГИ

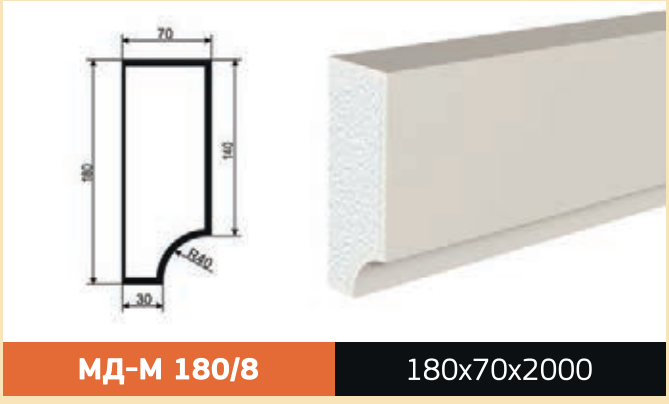

МД-М 180/8	180x70x2000

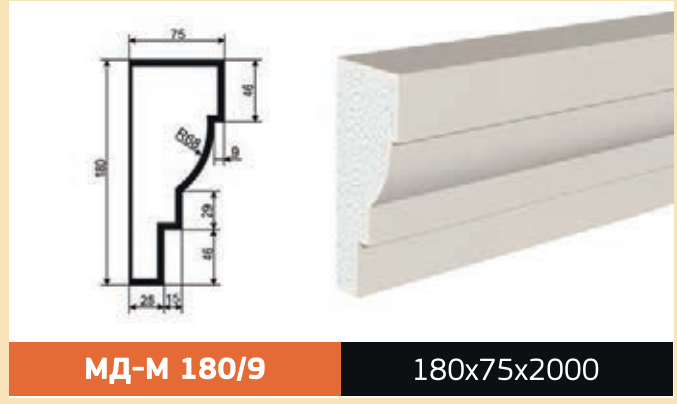

МД-М 180/9	180x75x2000

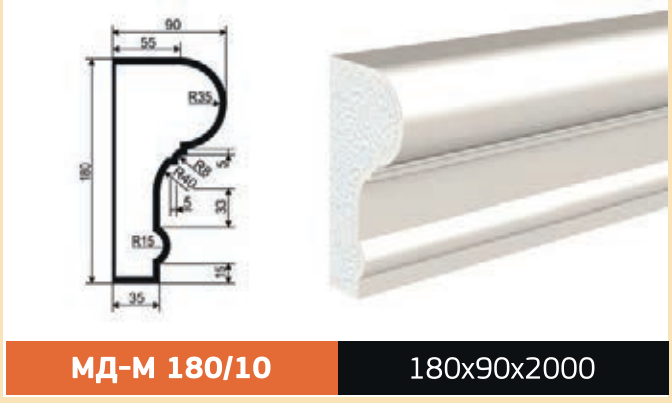

МД-М 180/10	180x90x2000

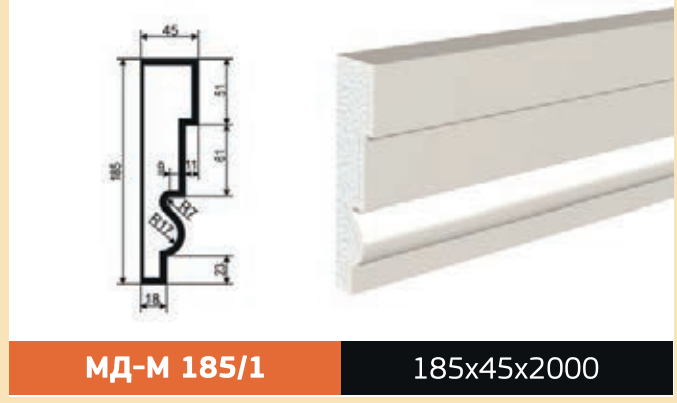

МД-М 185/1	185x45x2000

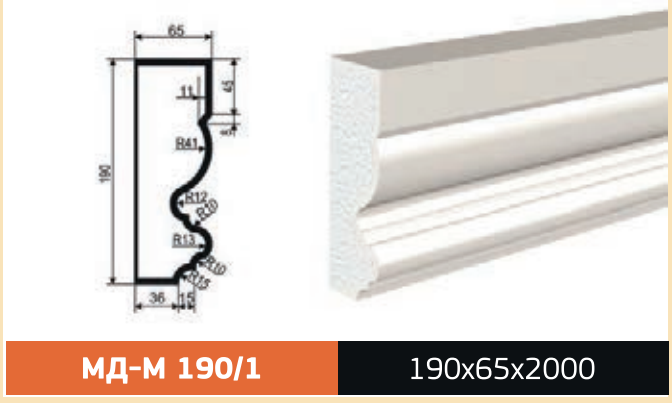

МД-М 190/1	190x65x2000

МД-М 200/1	200x50x2000

ВхГхШ

МОЛДИНГИ

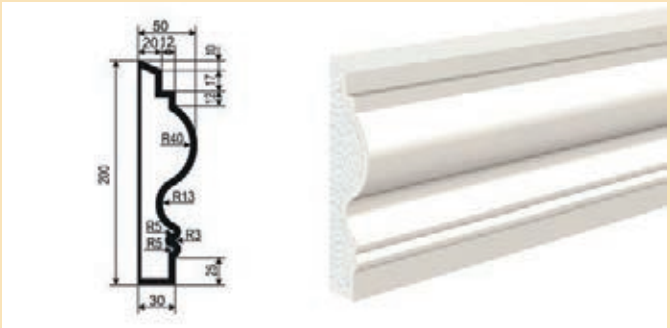

МД-М 200/2	200x50x2000

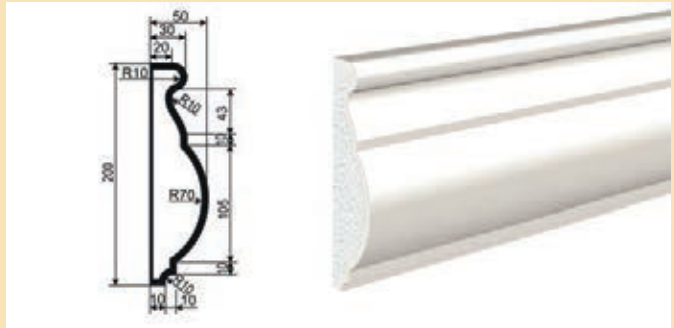

МД-М 200/3	200x50x2000

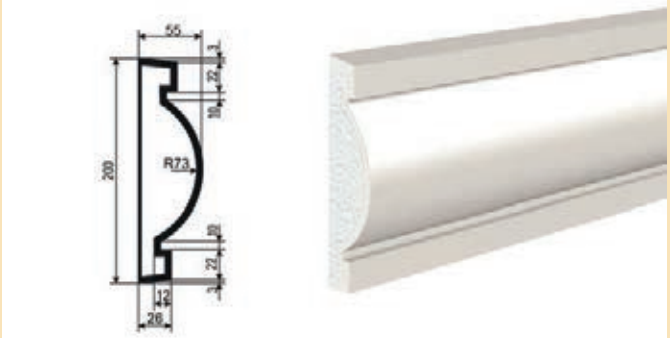

МД-М 200/4	200x55x2000

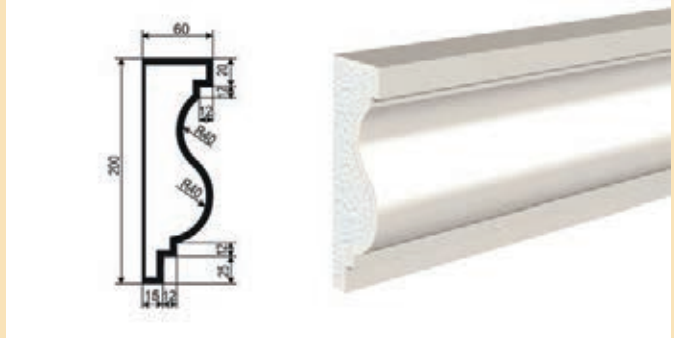

МД-М 200/5	200x60x2000

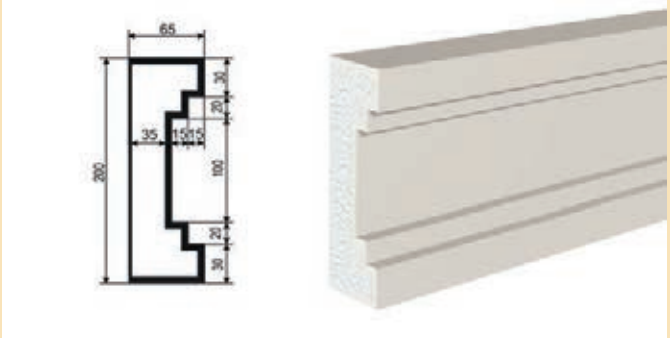

МД-М 200/6	200x65x2000

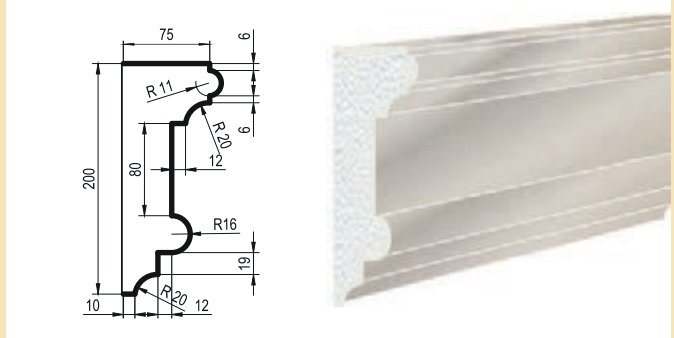

МД-М 200/7	200x85x2000

МОЛДИНГИ

МД-М 200/8	200x25x2000

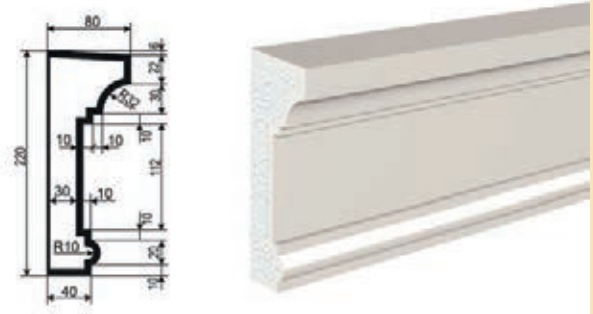

МД-М 220/1	220x80x2000

МД-М 220/2	220x85x2000

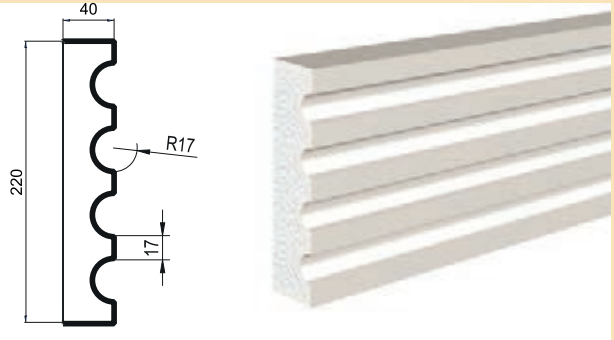

МД-М 220/3	220x40x2000

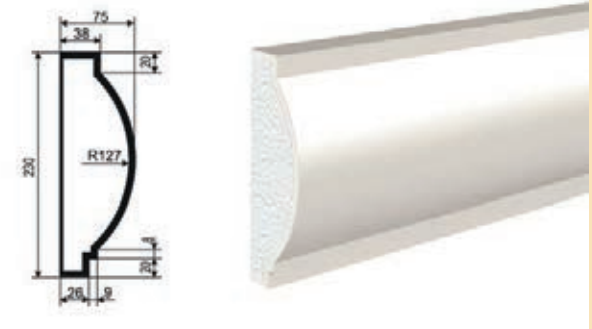

МД-М 230/1	230x75x2000

МД-М 240/1	240x70x2000

МОЛДИНГИ

МД-М 250/1	250x25x2000

МД-М 250/2	250x45x2000

МД-М 250/3	2540x60x2000

МД-М 250/4	250x65x2000

МД-М 250/5	250x70x2000

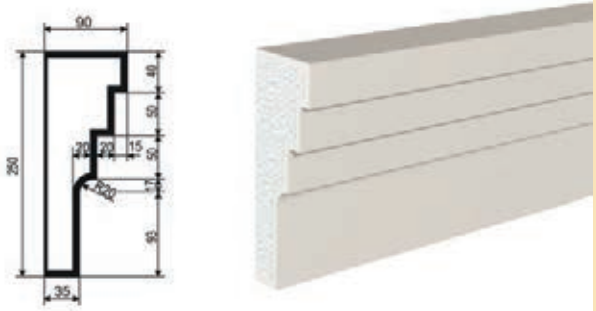

МД-М 250/6	250x90x2000

МОЛДИНГИ

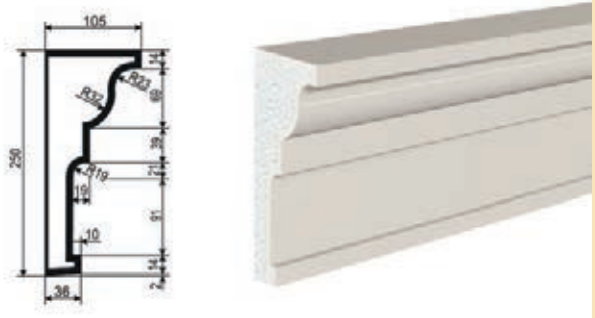

МД-М 250/7	250x105x2000

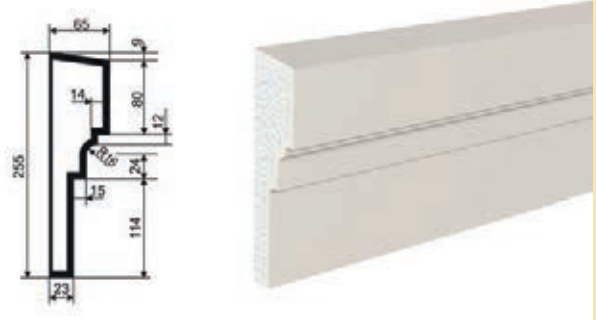

МД-М 255/1	255x65x2000

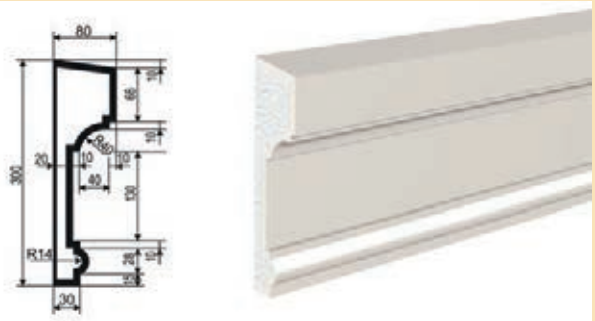

МД-М 300/1	300x80x2000

МД-М 300/2	300x25x2000

МД-М 495/1	495x30x2000

ПОДОКОННИКИ

Подоконники отличаются от карнизов и молдингов обязательным скосом верхней поверхности. Также они имеют ограниченную длину равную или чуть больше ширине оконного проема..

Технология производства позволяет получить заготовки подоконника длиной 2 м, которые при монтаже отпиливаются в размер.

ПОДОКОННИКИ

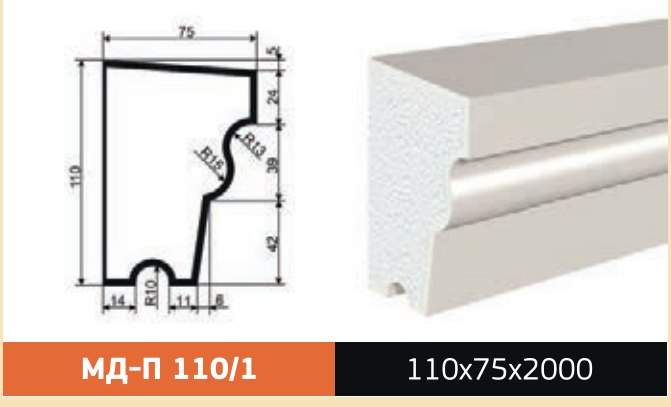

МД-П 110/1	110x75x2000

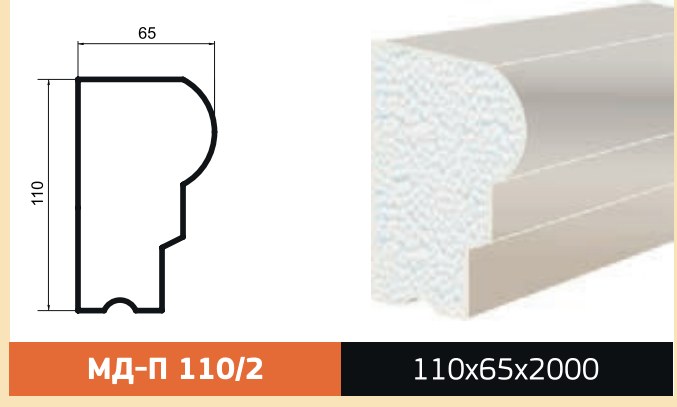

МД-П 110/2	110x65x2000

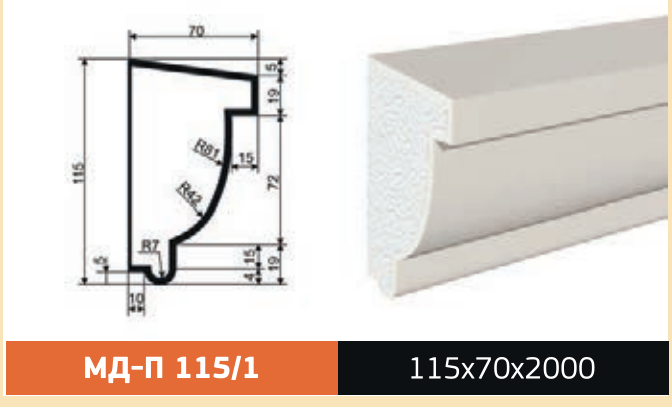

МД-П 115/1	115x70x2000

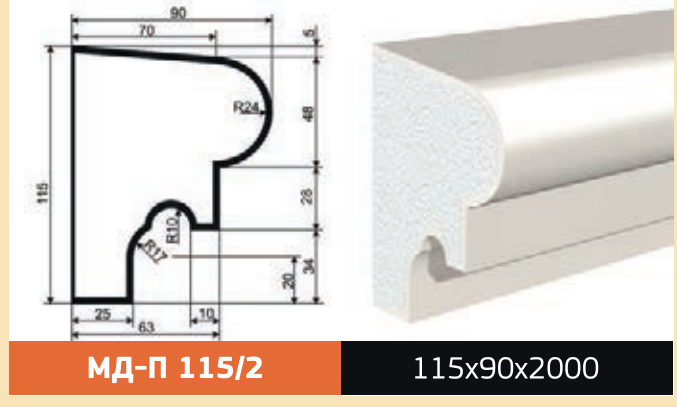

МД-П 115/2	115x90x2000

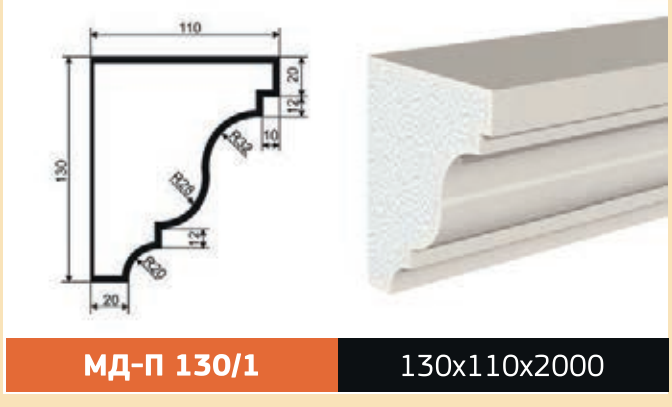

МД-П 130/1	130x110x2000

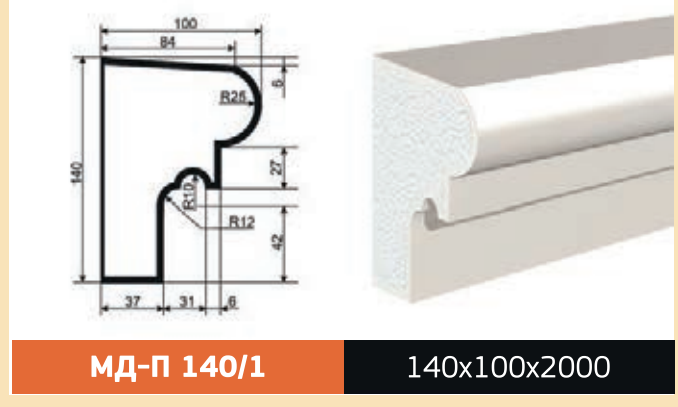

МД-П 140/1	140x100x2000

ВхГхШ

ПОДОКОННИКИ

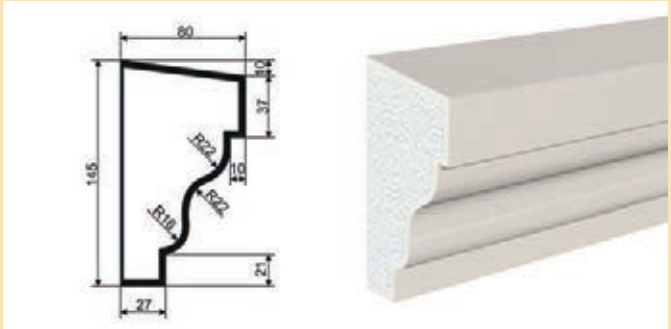

МД-П 145/1	145x80x2000

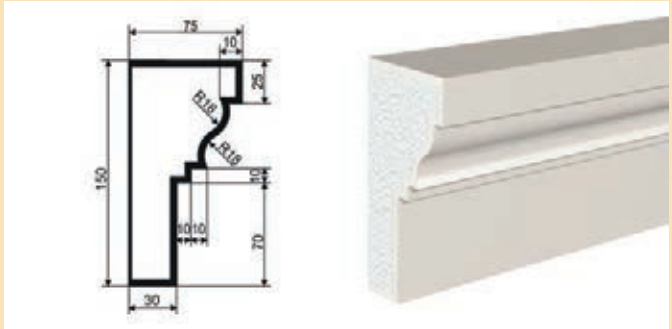

МД-П 150/1	150x75x2000

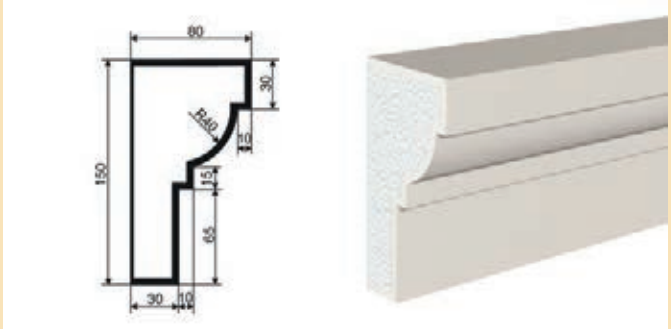

МД-П 150/2	150x80x2000

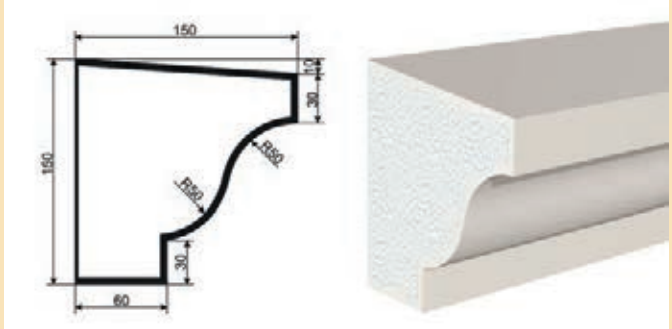

МД-П 150/3	150x150x2000

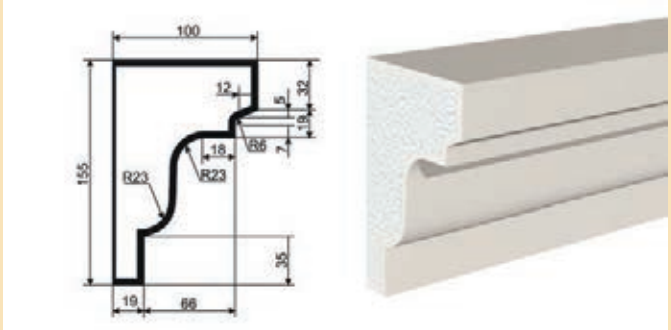

МД-П 155/1	155x100x2000

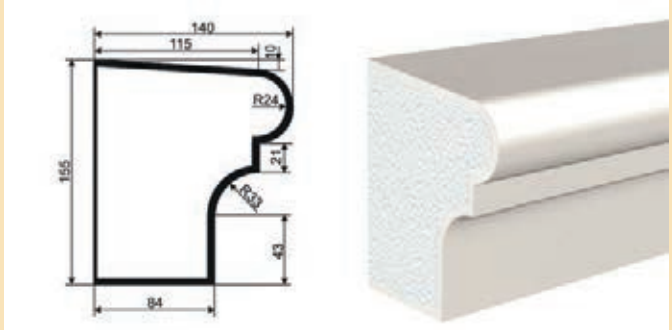

МД-П 155/2	155x140x2000

MAGRADECOR™
архитектурный фасадный декор

ПОДОКОННИКИ

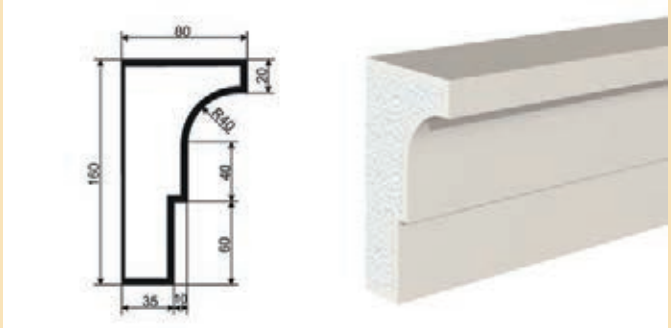

МД-П 160/1	160x80x2000

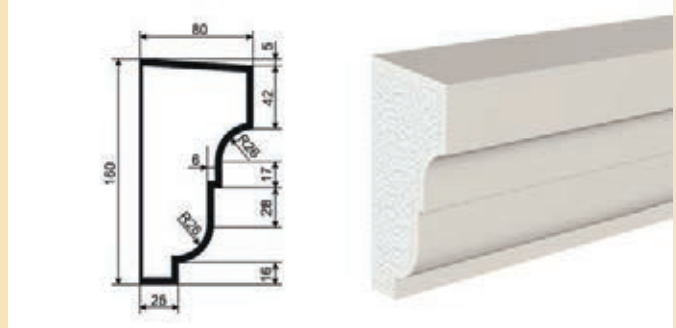

МД-П 160/2	160x80x2000

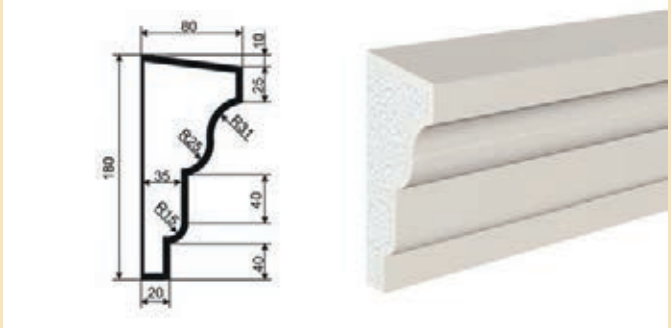

МД-П 180/1	180x80x2000

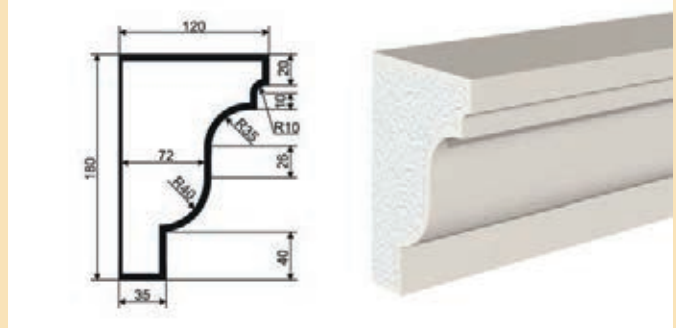

МД-П 180/2	180x120x2000

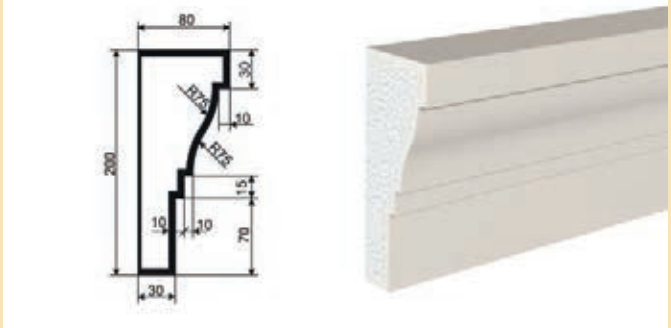

МД-П 200/1	200x80x2000

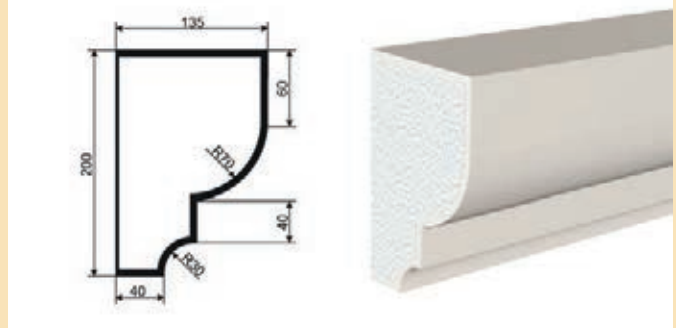

МД-П 200/2	200x135x2000

ВхГхШ

ПОДОКОННИКИ

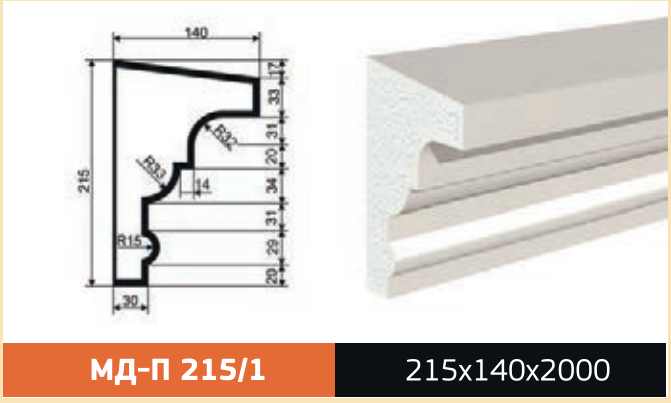

МД-П 215/1	215x140x2000

МД-П 235/1	235x115x2000

МОЛДИНГИ ЦОКОЛЬНЫЕ

На сегодняшний день трудно переоценить значение молдингов в оформлении фасадов. В классическом виде молдинг – это тонкая планка, плоская с одной стороны (этой стороной молдинг прилегает к стене), другая сторона молдинга имеет фигурный профиль.

Молдинг - это универсальная окантовка и возможность разделения и выделения различных зон. Частое применение молдинги находят для обозначения перехода между этажами. Благодаря молдингу эта граница становится более рельефной и четкой, а все оформление стены приобретает завершенный, целостный вид.

МОЛДИНГИ ЦОКОЛЬНЫЕ

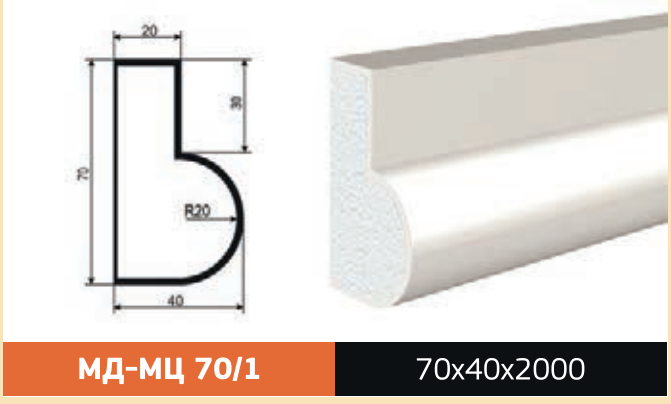

МД-МЦ 70/1	70x40x2000

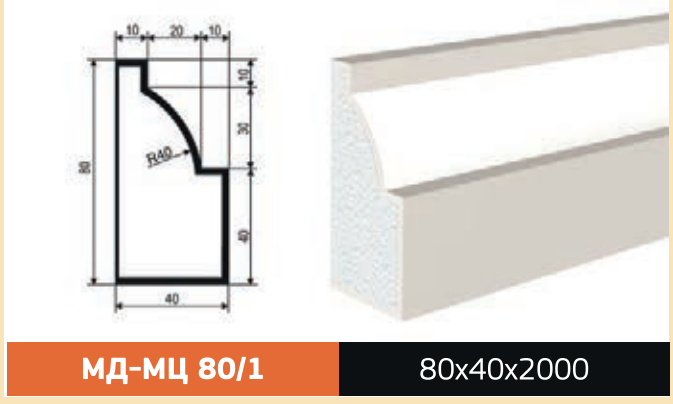

МД-МЦ 80/1	80x40x2000

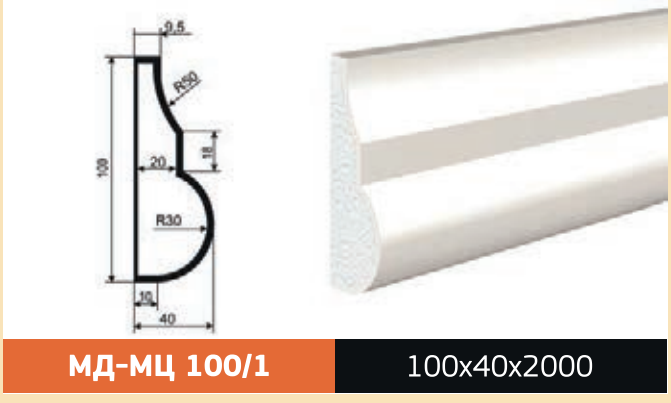

МД-МЦ 100/1	100x40x2000

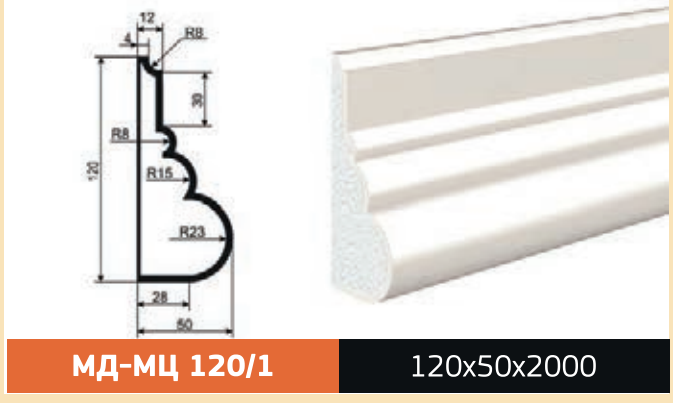

МД-МЦ 120/1	120x50x2000

МД-МЦ 130/1	130x35x2000

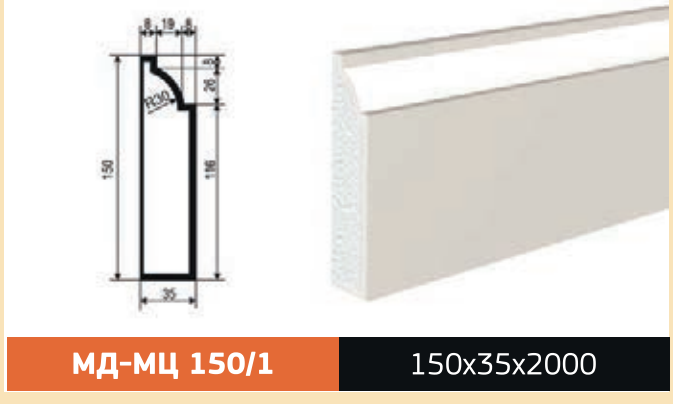

МД-МЦ 150/1	150x35x2000

МОЛДИНГИ ЦОКОЛЬНЫЕ

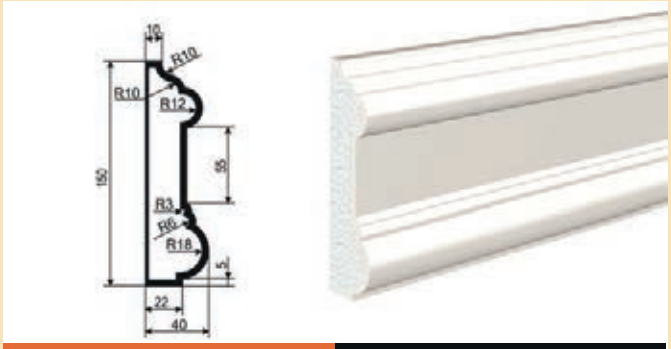

МД-МЦ 150/2	150x40x2000

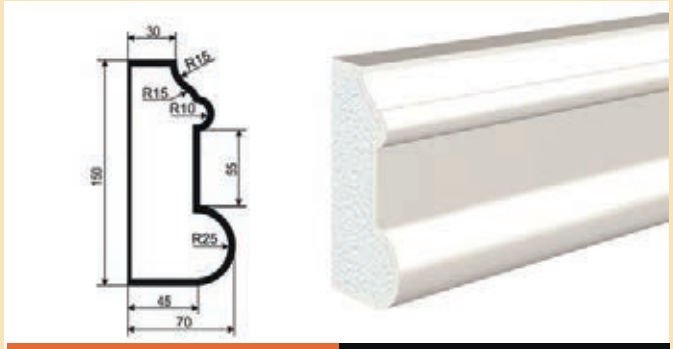

МД-МЦ 150/3	150x70x2000

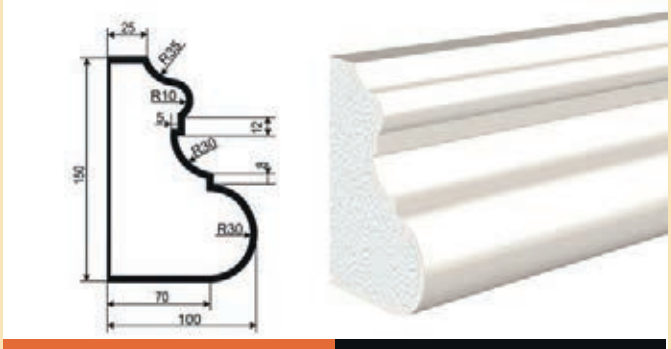

МД-МЦ 150/4	150x100x2000

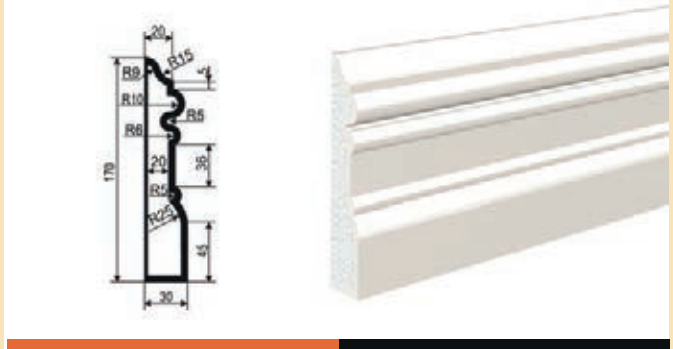

МД-МЦ 170/1	170x30x2000

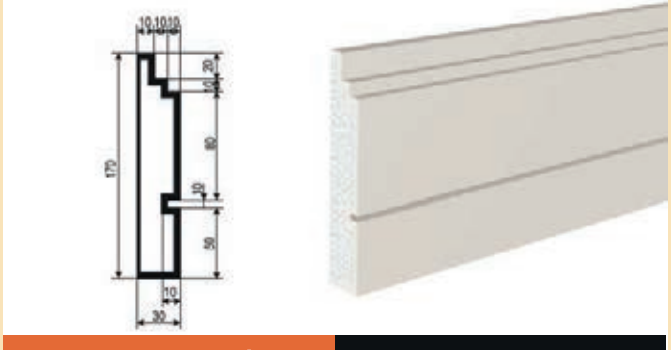

МД-МЦ 170/2	170x30x2000

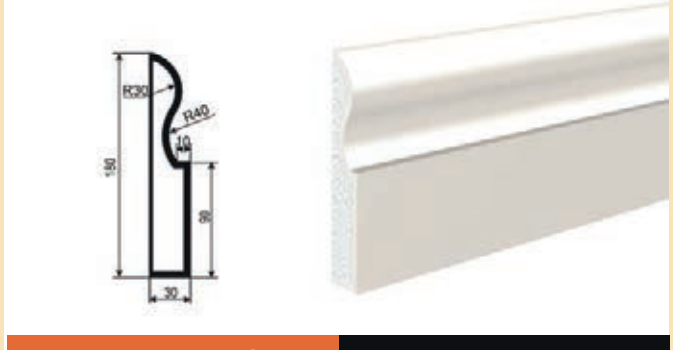

МД-МЦ 180/1	180x30x2000

МОЛДИНГИ ЦОКОЛЬНЫЕ

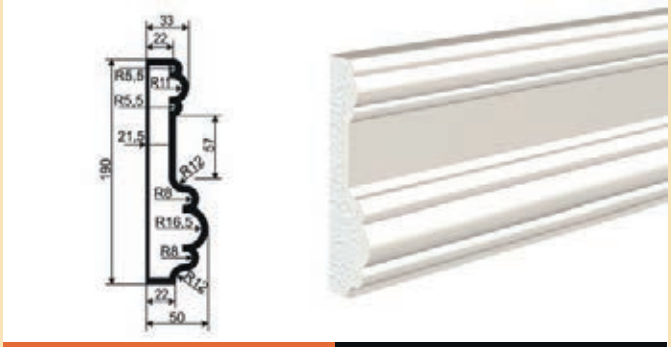

МД-МЦ 190/1	190x50x2000

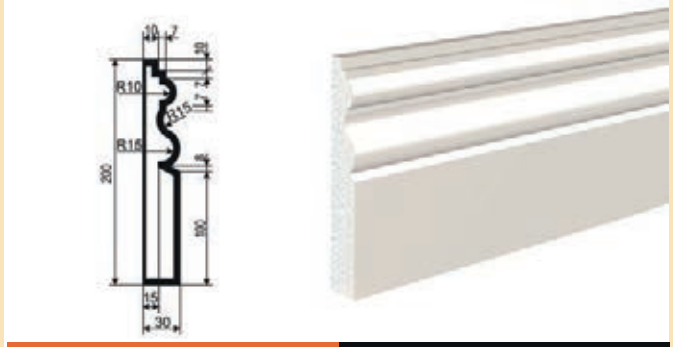

МД-МЦ 200/1	200x30x2000

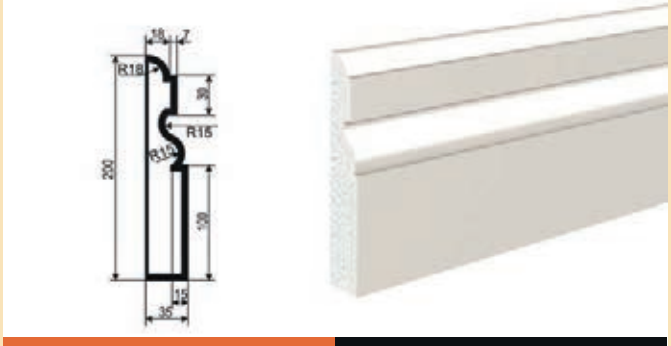

МД-МЦ 200/2	200x35x2000

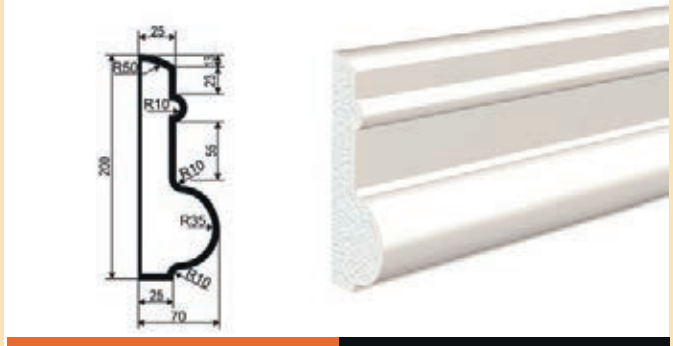

МД-МЦ 200/3	200x70x2000

ВхГхШ

ЗАМКОВЫЕ КАМНИ

Замковый камень – это элемент, венчающий арку. Конструкция с использованием замкового камня обеспечивает целостность арки.

Первые арки представляли собой прямоугольные стоечно-балочные конструкции, использование замковых камней позволило возводить радиусные арки и своды.

Сегодня замковый камень все больше применяется в обрамлении дверных или оконных проёмов в сочетании с прямыми молдингами.

ЗАМКОВЫЕ КАМНИ

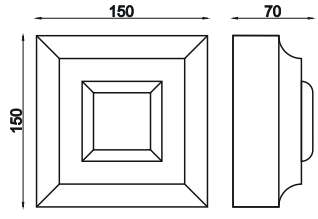

МД-ЗК - 150/1 150x150x70

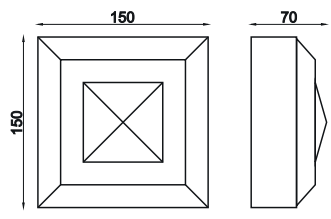

МД-ЗК - 150/2 150x150x70

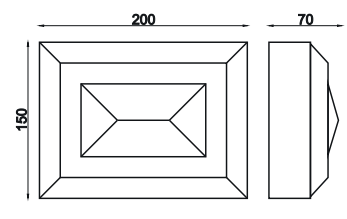

МД-ЗК - 150/3 150x200x70

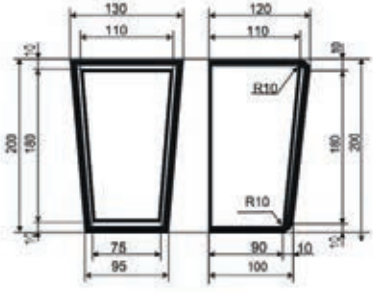

МД-ЗК 200/1 200x120x130

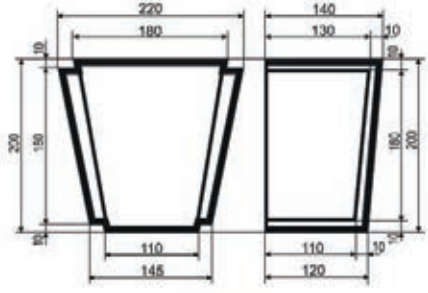

МД-ЗК 200/2 200x140x220

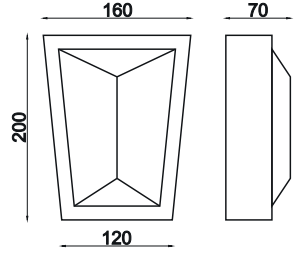

МД-ЗК - 200/3 200x160x70

ЗАМКОВЫЕ КАМНИ

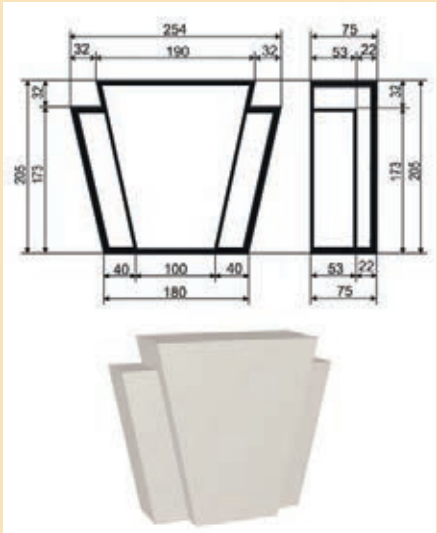

МД-ЗК 205/1 205x75x254

МД-ЗК 255/1 255x100x254

МД-ЗК 300/1 300x80x210

МД-ЗК 300/3 300x70x240

МД-ЗК 305/1 305x75x254

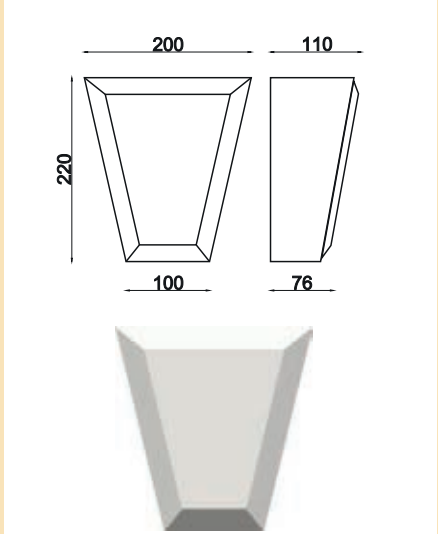

МД-ЗК - 220/1 220x200x110

БОССАЖИ (РУСТЫ)

Фасадным рустом называют и сам камень, и гладкую полоску, окантовывающую каждый камень (она может быть образована особым образом стесанными краями камней или штукатуркой).

Первоначальное назначение рустикальной облицовки – это придание зданию или сооружению фактурности, основательности и неприступности.

Со временем использование отдельных камней существенно потеснили рустикальные панели, представляющие собой плиту большой площади, на которой воспроизводился узор каменной кладки.

В эпоху Возрождения большую популярность приобрели фасадные русты строгой прямоугольной формы с обработанной гладкой поверхностью.

Использование рустов и панелей позволяет придать фасаду строгую парадность. Обрамление углов и цоколя здания рустовыми камнями придает всей композиции целостность и законченность.

Наиболее часто рустовые камни и панели используются для облицовки первого этажа. Альтернативой полной облицовке могут служить горизонтальные или вертикальные полосы рустики.

БОССАЖИ

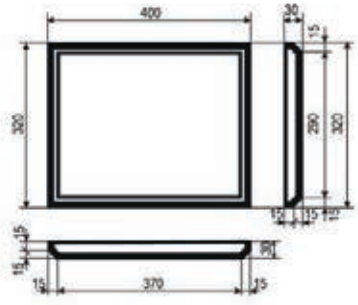

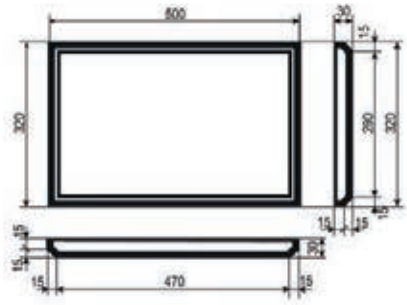

МД-Б 1/1	320x30x400

МД-Б 1/2	320x30x500

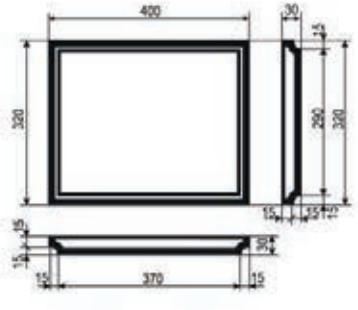

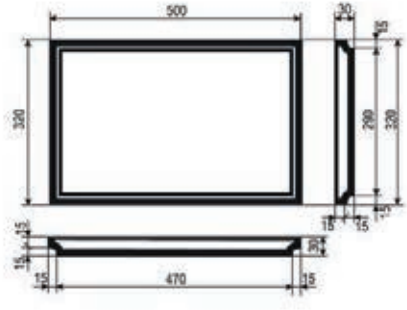

МД-Б 2/1	320x30x400

МД-Б 2/2	320x30x500

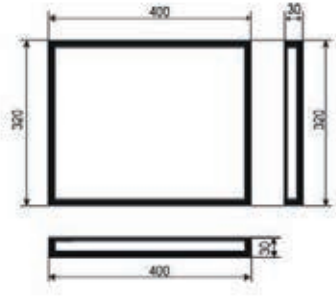

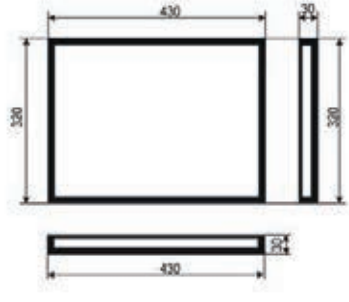

МД-Б 3/1	320x30x400

МД-Б 3/2	320x30x430

БОССАЖИ

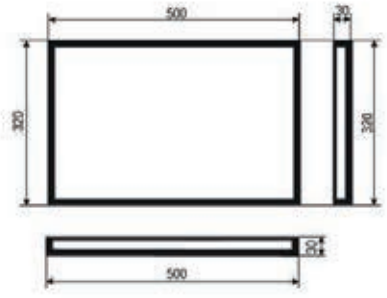

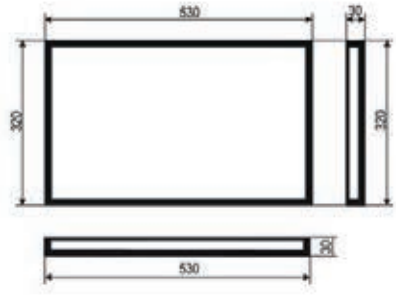

МД-Б 3/3	320x30x500

МД-Б 3/4	320x30x530

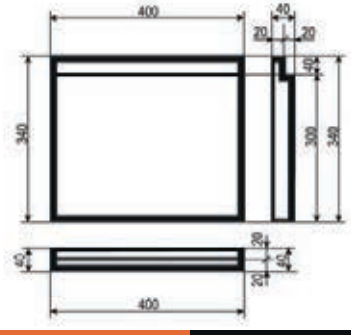

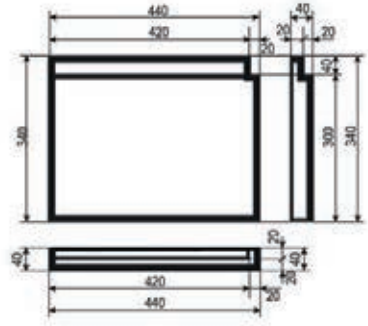

МД-Б 4/1	340x40x400

МД-Б 4/2	340x40x440

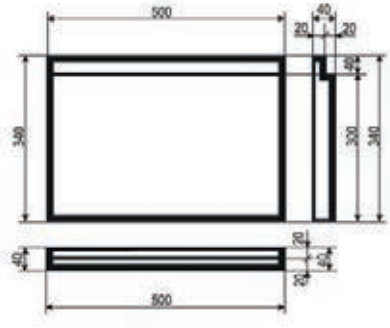

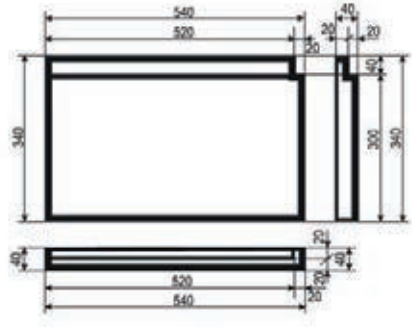

МД-Б 4/3	340x40x500

МД-Б 4/4	340x40x540

УГЛОВЫЕ ЭЛЕМЕНТЫ

Угловые элементы в отличие от рустов и боссажей представляют собой цельный собранный в угол элемент, который сразу при монтаже придает углу здания законченнй вид. Монтируются они друг на друга на любую высоту.

Технология нанесения эластичной шпаклевки на вырезанные из пенополистирола угловые элементы позволяет придать различную фактуру.

УГЛОВЫЕ ЭЛЕМЕНТЫ

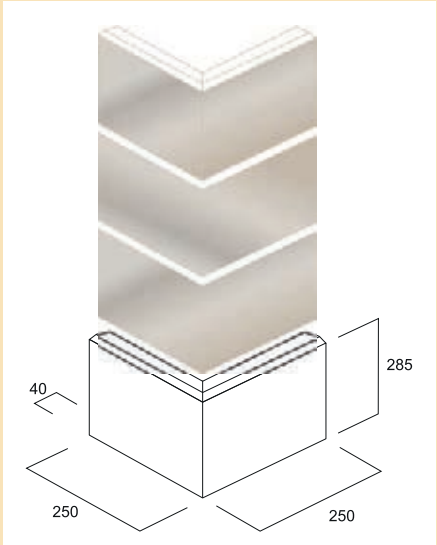

МД-У 250/1 285x250x250

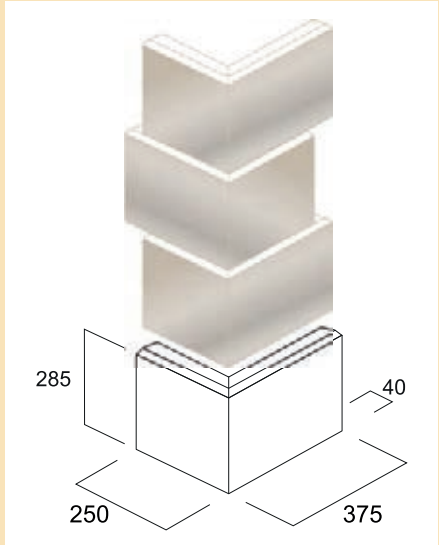

МД-У 375/1 285x250x375

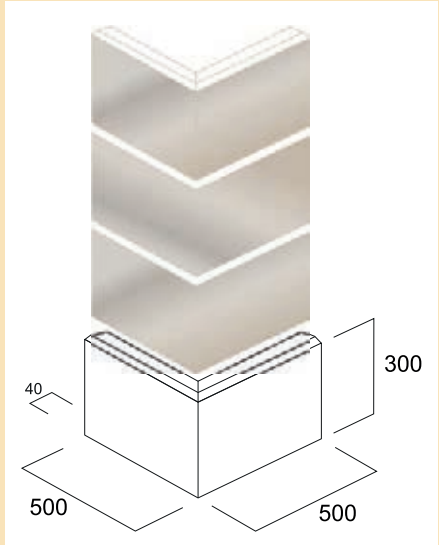

МД-У 500/1 300x500x500

ОПОРЫ (кронштейны консоли)

Кронштейны - это конструктивные элементы, являющиеся опорой для сильно выступающих за пределы поверхности стены элементов балконов, фронтонов, свесов кровли. Хотя, по сути, кронштейн и консоль - это названия одного и того же декоративного элемента на немецком и французском языках, иногда консолью называют часть декора, имеющую форму двух закрученных в разные стороны завитков - волют. Верхний более крупный завиток принимает на себя основную нагрузку, а нижний крепится на вертикальной поверхности стены.

Сегодня при оформлении фасадов и интерьеров чаще всего применяются декоративные кронштейны классических форм. Они используются при оформлении пространства рядом с кровлей в сочетании с лепными карнизами и фризами. По-прежнему актуально использование кронштейнов для поддержки балконов и подоконников.

Используют консоли для оформления оконных и дверных проемов. Консоли поддерживают сандрики и подоконные элементы, служат разделительным элементом разнообразных по орнаменту молдингов, обрамляющих окна и двери.

ОПОРЫ

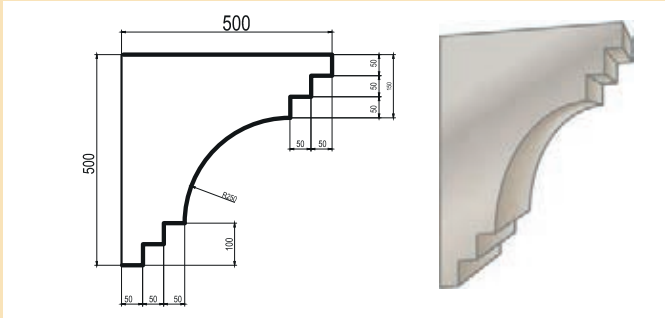

МД-О 500/1	500x500

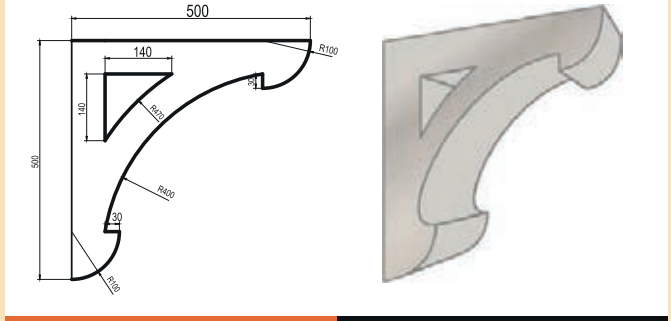

МД-О 500/2	500x500

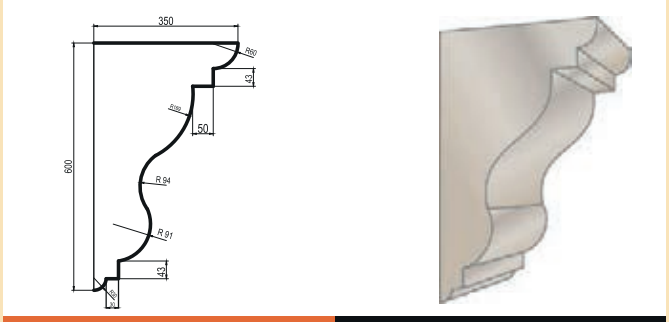

МД-О 600/1	600x350

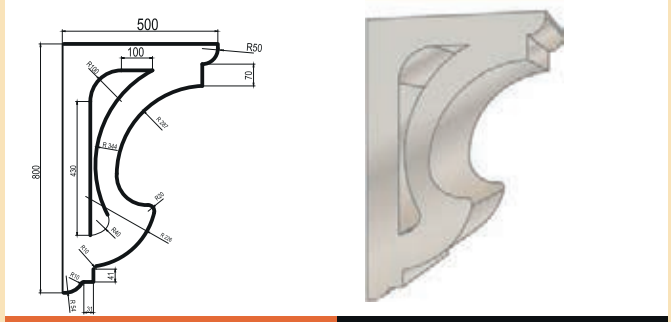

МД-О 800/1	800x500

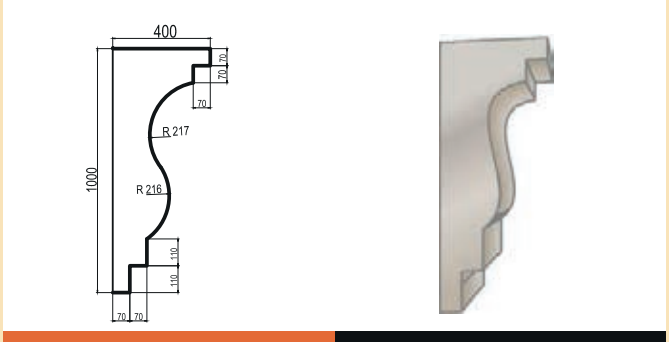

МД-О 1000/1	1000x400

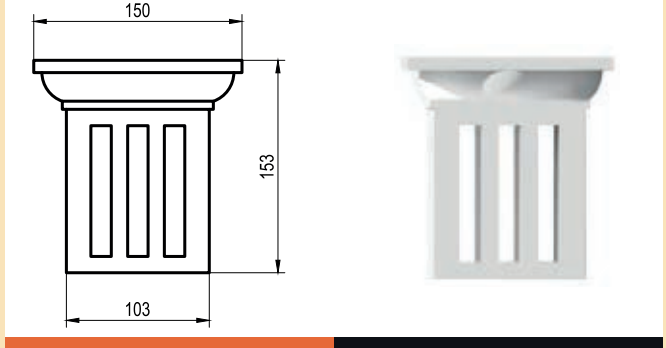

МД-О 108/1	108*106*30

КОЛОННЫ СОСТАВНЫЕ

СТВОЛЫ КАПИТЕЛИ БАЗЫ

Колонны декоративные и колоннады из них – элементы декора, подчеркивающие статус и величие владельца дома.

Полуколонна и их разновидность **пилястра** – колонна, которая наполовину выступает из вертикальной плоскости.

Составные части колонны: база, капитель, ствол (стержень).

База колонны – ее основание.

Капитель (верхушка колонны) - декоративный элемент, которым украшается верхняя часть тела или ствола.

Стержень (фуста, тело, ствол) – самая длинная часть колонны.

Колонны производятся в виде полуколонн для удобства монтажа либо на стену либо вокруг металлической трубы.

КОЛОННЫ

МД-КК 155/1

FULL

МД-КС 155/2

L - 2000 мм

МД-КК 155/4 **МД-КЛ 155/1**

FULL

ВНИМАНИЕ! Стандартные изделия поставляются без внутреннего выреза.
Внутренний вырез в колоннах, базах и капителях делается по предоставленным размерам заказчика

МД-КК 205/1

FULL

МД-КС 205/2

L - 2000 мм

МД-КС 205/ 3

L - 2000 мм

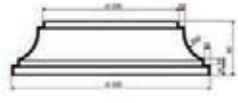

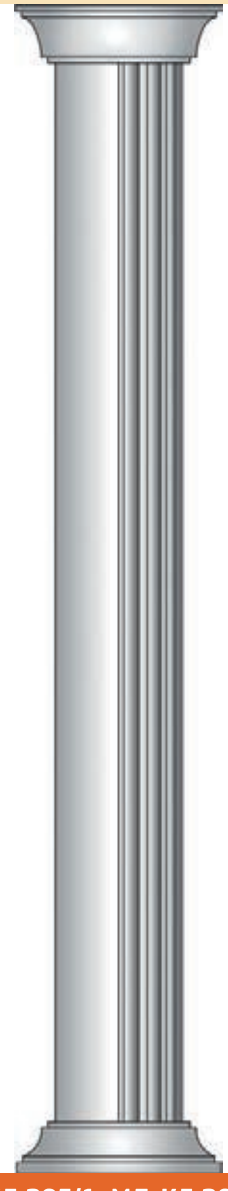

МД-КБ 205/4 **МД-КЛ 205/1, МД-КЛ 205/2**

FULL

FULL - целая **HALF** - половина

КОЛОННЫ

МД-КК 255/1

FULL

МД-КС 255/2

L - 2000 мм

МД-КС 255/3

L - 2000 мм

МД-КБ 255/4

FULL

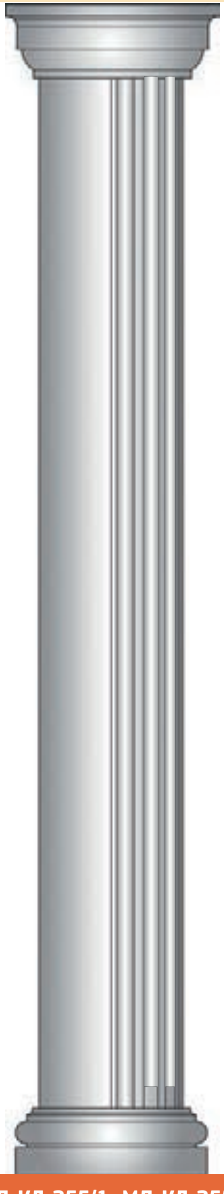

МД-КЛ 255/1, МД-КЛ 255/2

ВНИМАНИЕ! Стандартные изделия поставляются без внутреннего выреза.
Внутренний вырез в колоннах, базах и капителях делается по предоставленным размерам заказчика

МД-КК 405/1

FULL

МД-КС 405/2

L - 2000 мм

МД-КС 405/3

L - 2000 мм

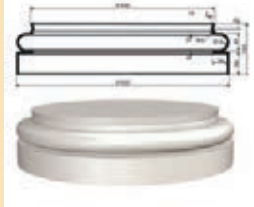

МД-КБ 405/4

FULL

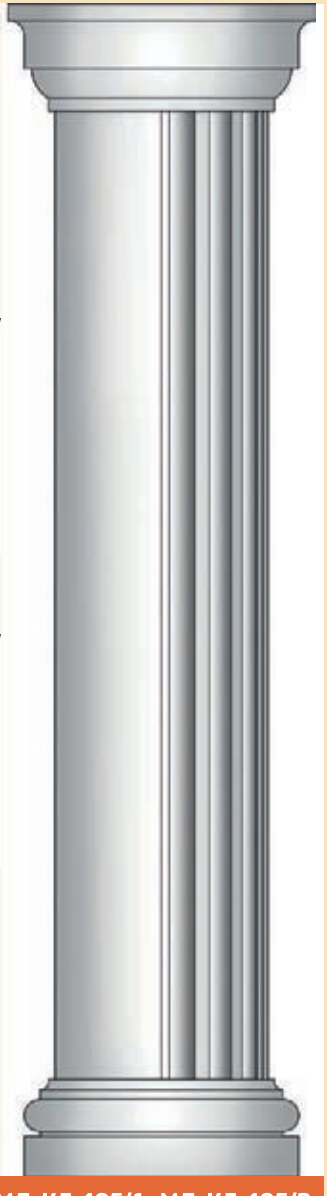

МД-КЛ 405/1, МД-КЛ 405/2

FULL - целая **HALF** - половина

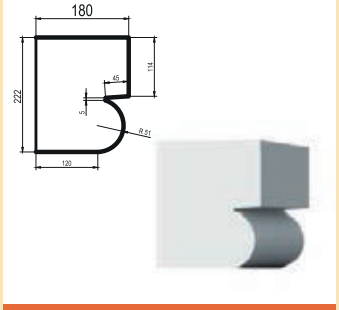

МД-К 222/1

222x180x2000

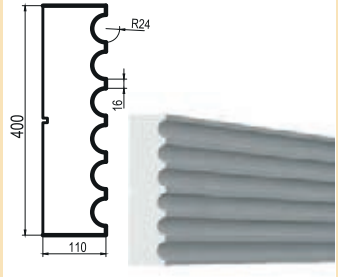

МД-М 400/1

HALF

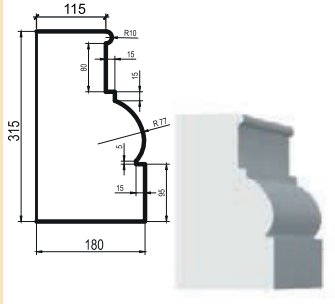

МД-К 315/1

315x115x2000

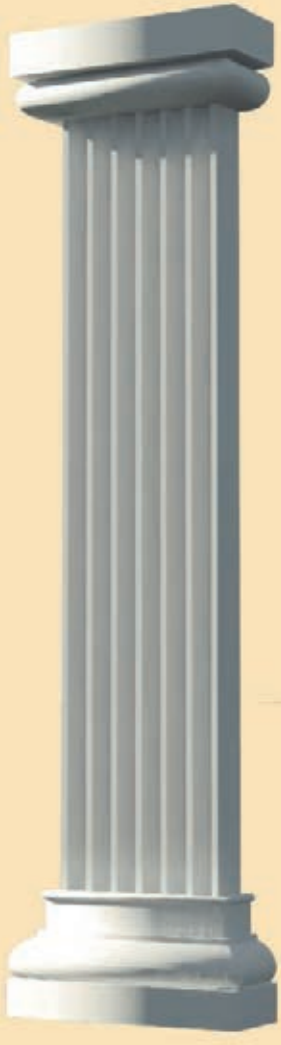

МД-ПЛ 400/1

ОБРАМЛЕНИЕ ОКОН

АРКИ

Обрамление окон является практически самым популярным решением в дизайне фасада.
Наличие большого ассортимента элементов декора и возможность заказать практически любой элемент из пенополистирола позволяет предложить множество вариантов обрамления окон, ограниченное только фантазией и здравым смыслом.

Арки / Эркеры изготавливаются из любого профиля по представленным размерам заказчика.

Для правильного изготовления необходимы размеры:
- внутренние габаритные размеры арки/эркера
- внутренний радиус

ОБРАМЛЕНИЕ ОКОН

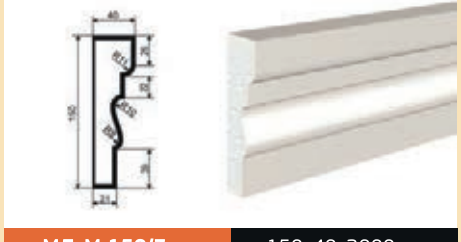

МД-М 150/3	150x40x2000

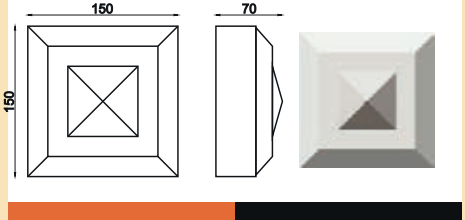

МД-ЗК - 150/2	150x150x70

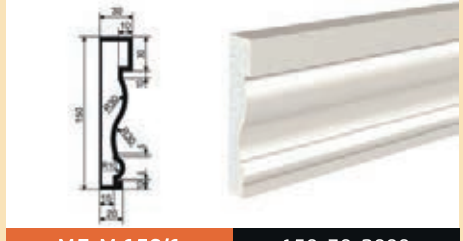

МД-М 150/1	150x30x2000

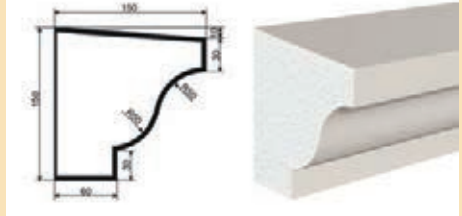

МД-П 150/3	150x150x2000

ОБРАМЛЕНИЕ ОКОН

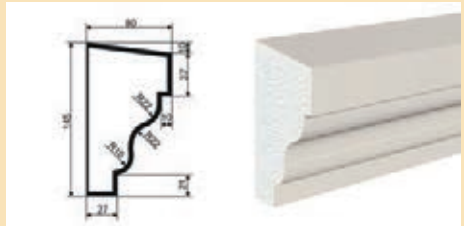

МД-П 145/1	145x80x2000

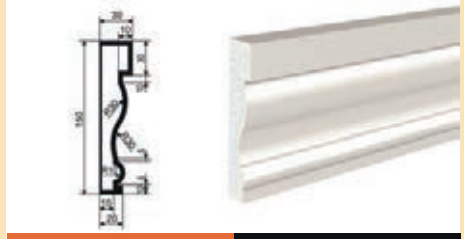

МД-М 150/1	150x30x2000

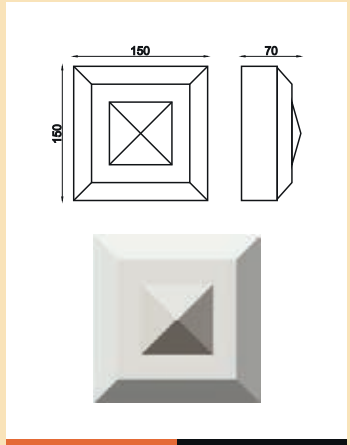

МД-ЗК - 150/2	150x150x70

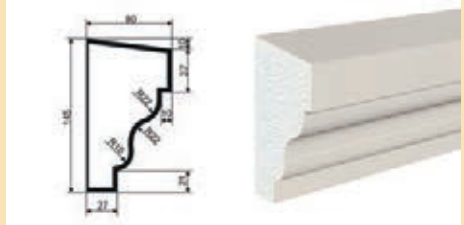

МД-П 145/1	145x80x2000

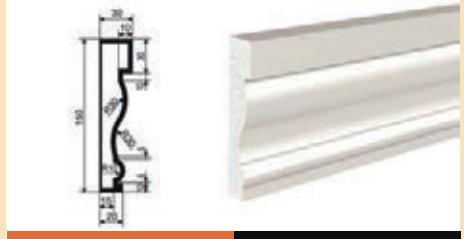

МД-М 150/1	150x30x2000

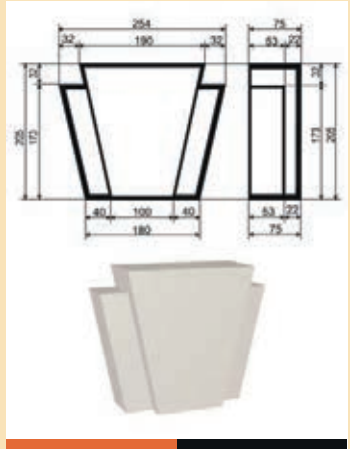

МД-ЗК 205/1	205x75x254

ОБРАМЛЕНИЕ ОКОН

МД-ОК-150/7

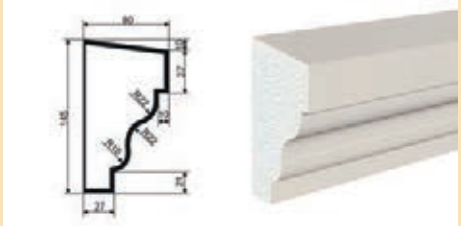

МД-П 145/1	145x80x2000

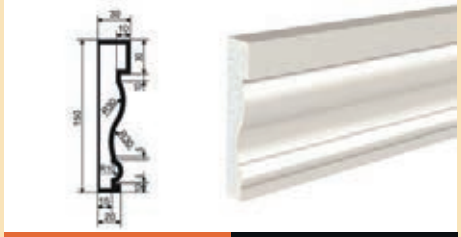

МД-М 150/1	150x30x2000

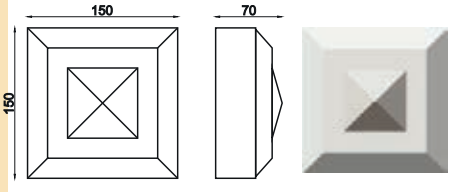

МД-ЗК - 150/2	150x150x70

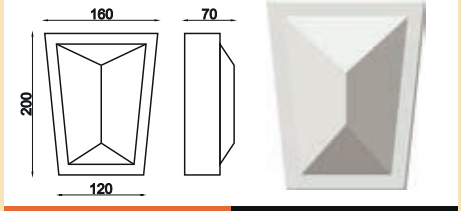

МД-ЗК - 200/3	200x160x70

МД-ОК-150/11

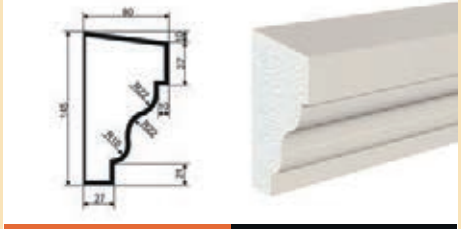

МД-П 145/1	145x80x2000

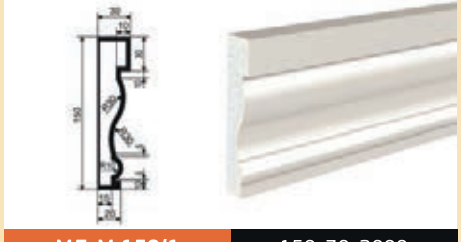

МД-М 150/1	150x30x2000

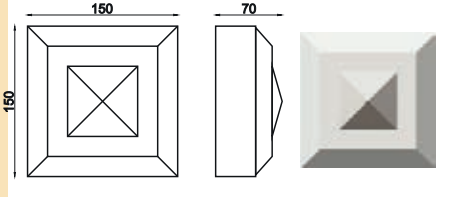

МД-ЗК - 150/2	150x150x70

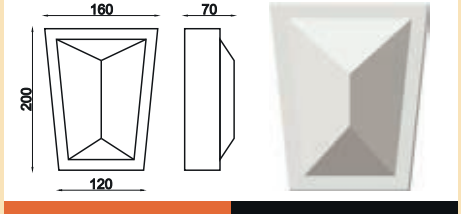

МД-ЗК - 200/3	200x160x70

ОБРАМЛЕНИЕ ОКОН

МД-ОК-100/1

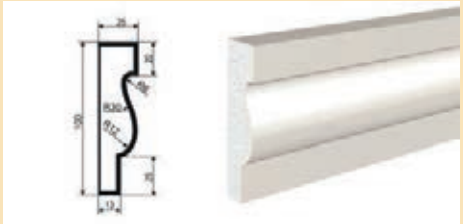

МД-М 100/1	100x25x2000

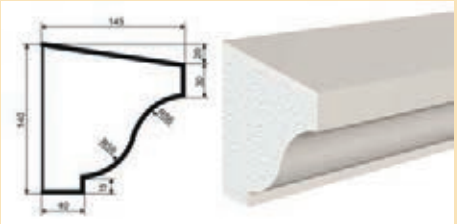

МД-К 140/2	140x145x2000

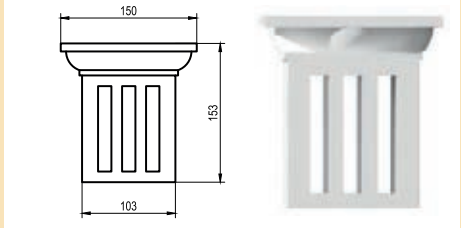

МД-О 108/1	108*106*30

МД-ОК-115/1

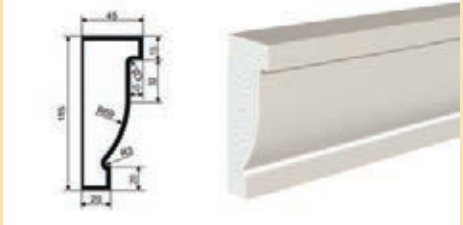

МД-М 115/2	115x45x2000

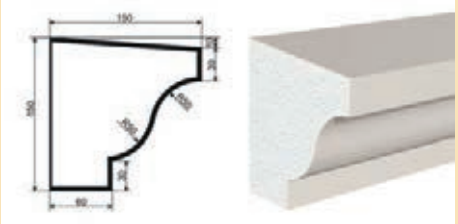

МД П 150/3	150 150 2000

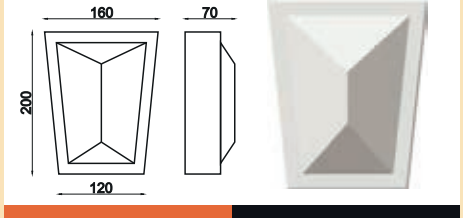

МД-ЗК - 200/3	200x160x70

ОБРАМЛЕНИЕ ОКОН

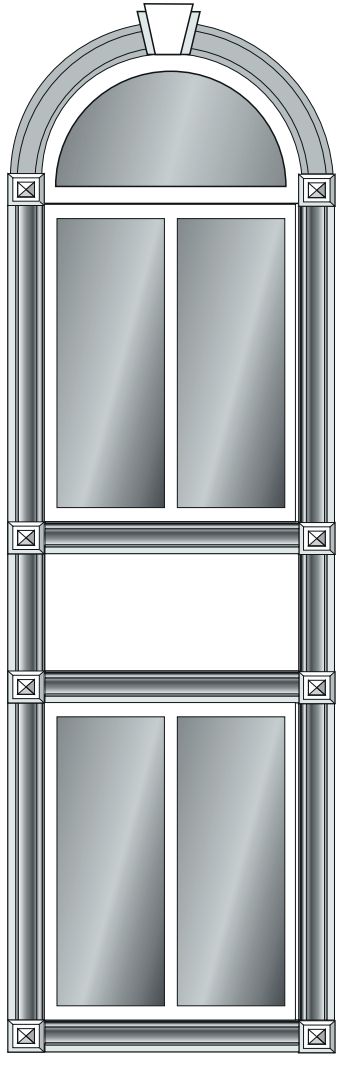

МД-ОК-150/14

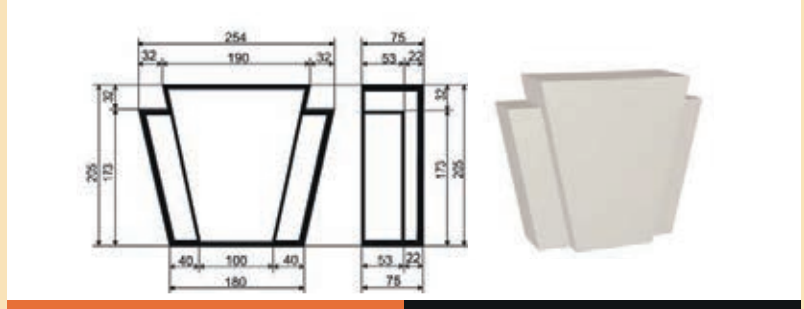

МД-ЗК-205/1 | 205x75x254

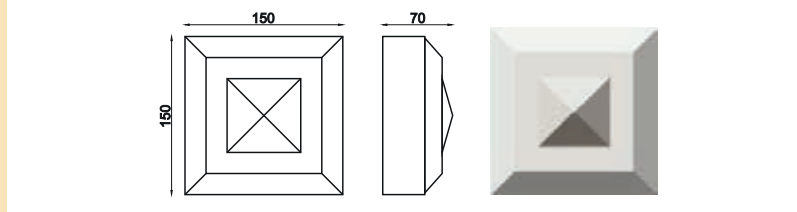

МД-ЗК-150/2 | 150x150x70

МД-М-150/1 | 150x30x2000

ОБРАМЛЕНИЕ ОКОН

ЦифрГрад
70%
ЦифрГрад

МОНТАЖ

Монтаж изосайдинга

Монтажная поверхность должна быть оштукатуренной и ровной. Это проверяется с помощью отвеса, веревки и уровня.

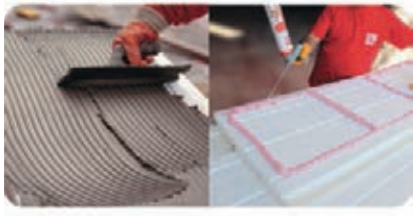

Обработанную сторону изосайдинга MAGRA DECOR нужно обработать с помощью гребенки клеевым составом на цементной основе CERESIT (CT 85) или другим аналогичным составом. В зависимости от поверхности стены можно использовать полиуретановый клей CERESIT (CT 84), он наносится на поверхность изосайдинга специальным пистолетом. Монтаж осуществляется снизу вверх, при необходимости изосайдинг можно дополнительно зафиксировать снизу гвоздем (это нужно делать пока клей не высох)

Для склеивания деталей между собой рекомендуется к использованию полиуретановый клей CERESIT (CT 84).
После обработки стыков полиуретановой пеной детали нужно плотно прижать друг к другу. Оставить до полного высыхания клея.

Макетным ножом срезать излишки высохшей пены и в месте соединения сформировать канал глубиной максимум 2 мм.

Заполнить канал с помощью эластичной шпатлевки CMC IZOLASYON. После высыхания шпатлевки стыки нужно отшлифовать (за исключением покрытий с эффектом камня, мрамора и дерева).

Для окрашивания декоративных элементов использовать краски на водной и акриловой основе без растворителей.

Монтаж декоративных элементов «MAGRA DECOR»

Поверхность, на которую будет осуществляться монтаж, необходимо замерить. Также измеряется и подгоняется по нужный размер декоративный элемент.

Декоративный элемент режется под углом в 45 градусов с помощью ручной пилы или специального оборудования.

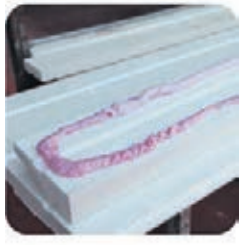

Обратную сторону элемента MAGRA DECOR нужно обработать с помощью гребенки клеевым составом CERESIT (CT 84) или другим аналогичным составом.

Для склеивания деталей между собой рекомендуется к использованию клей CERESIT (CT 84).

После обработки стыков полиуретановой пеной детали нужно плотно прижать друг к другу. Оставить до полного высыхания клея. При необходимости можно использовать механическое крепление с помощью гвоздей.

Макетным ножом срезать излишки высохшей пены и в месте соединения сформировать канал глубиной максимум 2 мм. Заполнить канал с помощью эластичной шпатлевки CMC IZOLASYON. После высыхания шпатлевки стыки нужно отшлифовать.

Для окрашивания декоративных элементов использовать краски на водной и акриловой основе без растворителей.

МОНТАЖ

Первый вариант крепления

Монтаж изделия на клеевую смесь

Если архитектурная деталь невелика по размерам, крепить ее можно на один клей – но в этом случае необходимо обеспечить надежный прижим детали к стене до тех пор, пока клей не схватится (имеет смысл зафиксировать деталь временными подпорками – чтобы избежать сползания лепнины вниз, разрыва швов и расхождения стыков).

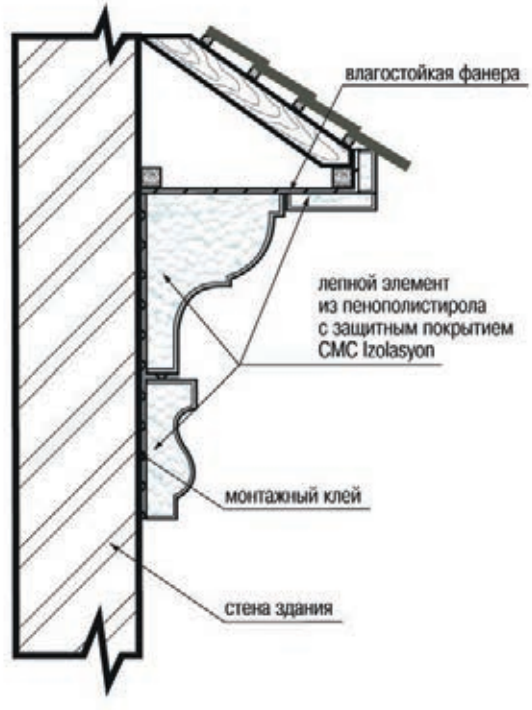

Второй вариант крепления

Монтаж изделия на дюбель-гвозди типа «гриб» и клеевую смесь

Применение дюбелей и закладных зависит от сложности крепления архитектурной детали, ее веса и габаритов. Например, если толщина детали превышает 100 мм, лучше всего дополнительно закрепить ее с помощью дюбелей типа «гриб». Перед нанесением клея архитектурная деталь прикладывается к основанию стены в соответствии с разметкой, затем сверлятся отверстия и в основание устанавливаются крепления. Когда сверление и установка креплений закончены, на основание детали по всей его площади нанесите толстый слой монтажного клея. Деталь прикладывается к размеченному месту монтажа и затем вплотную притягивается к основанию с помощью шуруповерта или молотка (зависит от вида крепления).

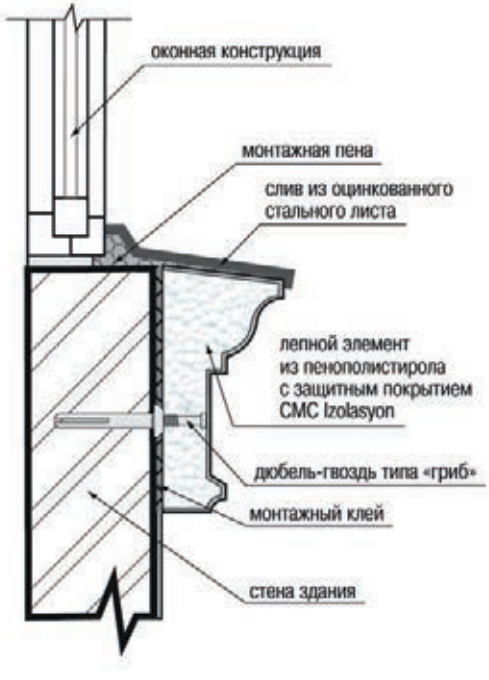

МОНТАЖ

Третий вариант крепления

Монтаж изделия на дюбель-гвозди и клеевую смесь

Если толщина лепных элементов очень велика, лучше всего закрепить их с помощью обычных дюбелей (без шляпки). Устанавливать крепления в стену следует до приклеивания, чтобы не повредить защитный слой элементов лепнины. При этом отверстия для надевания на дюбели делаются с изнанки элемента так, чтобы они не доходили до наружной защитной оболочки на 20–30 мм и не повредили оболочку. При таком дюбельном креплении также необходимо обеспечить надежный прижим детали к стене до тех пор, пока клей не схватится, зафиксируйте деталь временными подпорками.

При любом варианте дюбельного крепления дюбели из расчета 4 шт. на 1 погонный метр устанавливаются в стену на глубину не менее 50 мм для полнотелого кирпича и бетона и не менее 90 мм – для всех других материалов.

Когда клей полностью высохнет, необходимо с помощью шпателя заделать шпатлёвкой CMC Izolasyon все стыки и швы – места соединения деталей между собой и основанием стены, а также все отверстия, просверленные на поверхности архитектурных деталей. Выровняйте поверхность влажным инструментом – а после высыхания шпатлёвки пройдитесь по ней тонкой шкуркой.

Если верхняя поверхность архитектурных деталей не имеет уклона, обеспечивающего естественное удаление воды, крайне желательно по всей длине декора устроить сверху слив – из оцинкованной стали или другого металла. Стык слива со стеной заделывается герметиком. Когда толщина детали превышает 300 мм, слив лучше крепить на собственной несущей конструкции – он не должен опираться на архитектурную деталь.

После полного высыхания обработанных стыков архитектурная деталь готова к окрашиванию любыми фасадными красками на акриловой основе или к покрытию декоративной штукатуркой на водной основе.

МОНТАЖ

Монтаж подоконника

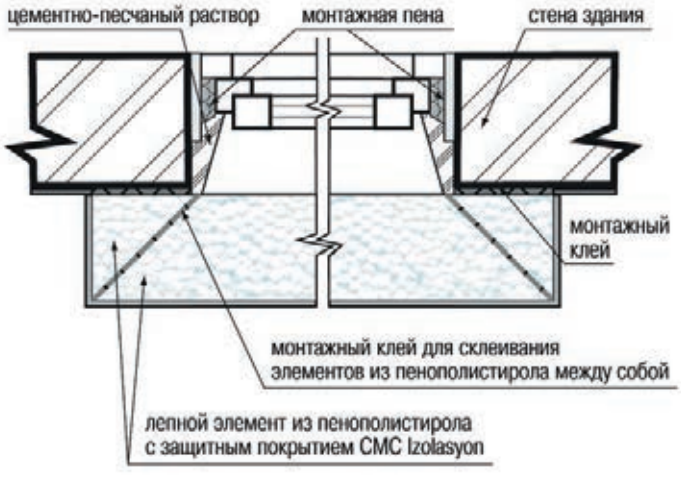

Монтаж оконного обрамления

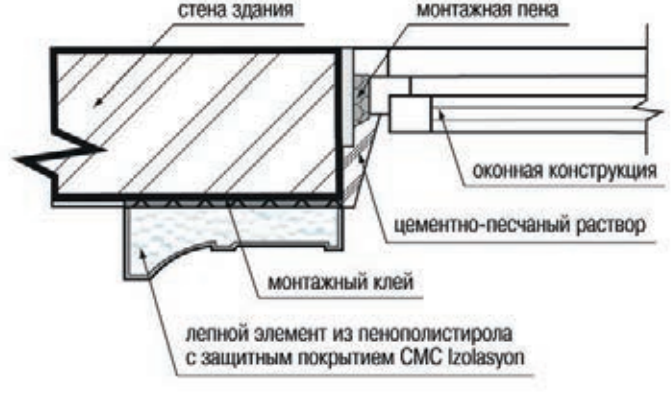

Необходимые инструменты

- уровень длиной 2–2,5 м;
- углорез (столярное стусло);
- шнур отбивочный малярный;
- рулетка металлическая, линейка;
- отвес;
- карандаш;
- ножовка мелкозубчатая;
- молоток;
- дрель;
- перфоратор.

Рекомендуемые клеи

Элементы архитектурного декора компании MAGRA DECOR монтируются к основанию фасада на монтажный клей для фасадов.

Мы рекомендуем следующие клеи:

- раствор Ceresit (CT 83);
- раствор Ceresit (CT 85);
- монтажный клей Ceresit (CT 84);
- монтажный клей Penosil Fix&Go Montage;

Для склеивания архитектурных деталей между собой рекомендуем:

- монтажный клей Ceresit (CT 84);
- монтажный клей Penosil Fix&Go Montage;
- монтажный клей Tytan Styro 753.

ВНИМАНИЕ!

Обрабатывать декоративные элементы MAGRA DECOR составами, имеющими в своем составе растворители СТРОГО ЗАПРЕЩАЕТСЯ!

СЕРТИФИКАТЫ

РОССИЙСКАЯ ФЕДЕРАЦИЯ
СЕРТИФИКАТ СООТВЕТСТВИЯ

РОССИЙСКАЯ ФЕДЕРАЦИЯ
ПРИЛОЖЕНИЕ
к СЕРТИФИКАТУ СООТВЕТСТВИЯ

ЭКСПЕРТНОЕ ЗАКЛЮЧЕНИЕ

СИСТЕМА СЕРТИФИКАЦИИ ГОСТ Р
СЕРТИФИКАТ СООТВЕТСТВИЯ
№ 0723147

СИСТЕМА СЕРТИФИКАЦИИ ГОСТ Р
№ 0567114
ПРИЛОЖЕНИЕ

ЗАКЛЮЧЕНИЕ

ДОСТИЖЕНИЯ

BalticBuild
14th International
Building and Interiors Exhibition
CERTIFICATE
of gratitude
MAGRA CMC

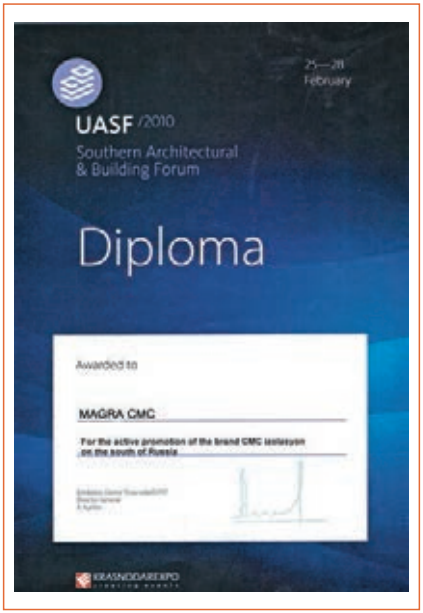
25—28
February
UASF /2010
Southern Architectural
& Building Forum
Diploma
Awarded to
MAGRA CMC
For the active promotion of the brand CMC Izolasyon
on the south of Russia
KRASNODAREXPO

ДИПЛОМ
УЧАСТНИКА
CMC Izolasyon
(Екатеринбург)

Пермская ярмарка
СТРОЙКОМПЛЕКС РЕГИОНОВ РОССИИ - 2013
ДИПЛОМ
лауреат конкурса «Лучший товар в строительстве»
награждается
Компания «МАГРАДЕКОР»
Пермь
за представленные на конкурс
«Лучший товар в строительстве-2013»
архитектурно-фасадные декоративные материалы

ДИПЛОМ
КОНКУРС НА ЛУЧШИЕ ОБРАЗЦЫ,
ТЕХНОЛОГИИ И ОБОРУДОВАНИЕ
I СТЕПЕНЬ
В НОМИНАЦИИ
«Строительные материалы»
ООО «МАГРА СМС», г. Екатеринбург

УДОСТОВЕРЕНИЕ
Золотой медалью
ООО «Магра СМС»
(Екатеринбург)
УРАЛЬСКИЕ ВЫСТАВКИ
URAL EXHIBITIONS

ДОСТИЖЕНИЯ

XXIV международная выставка
ФОРУМ УРАЛСТРОЙИНДУСТРИЯ
ДИПЛОМ
II СТЕПЕНИ
В НОМИНАЦИИ
«Архитектура и градостроительство»
НАГРАЖДАЕТСЯ
ООО «Магра СМС» г. Уфа
За архитектурный декор
II СТЕПЕНЬ

XXIV международная выставка
ФОРУМ УРАЛСТРОЙИНДУСТРИЯ
ДИПЛОМ
I СТЕПЕНИ
В НОМИНАЦИИ
«Отделочные материалы»
НАГРАЖДАЕТСЯ
ООО «Магра СМС» г. Уфа
За архитектурный декоративный фасад
I СТЕПЕНЬ

РОССИЙСКАЯ ФЕДЕРАЦИЯ
СВИДЕТЕЛЬСТВО
№ 451765
ISOSAIDING
ИЗОСАЙДИНГ

ПОЧЕТНЫЙ ДИПЛОМ
ООО «Магра СМС»
(Екатеринбург)

XXI СПЕЦИАЛИЗИРОВАННАЯ ВЫСТАВКА
СТРОИТЕЛЬСТВО И АРХИТЕКТУРА
НЕДВИЖИМОСТЬ-2015
ДИПЛОМ
НАГРАЖДАЕТСЯ
ООО «Магра Декор Восток», г.Тюмень
10-13 февраля 2015 г.

ПОЧЕТНЫЙ ДИПЛОМ
Награждается
ООО «Магра СМС»
(Екатеринбург)

ПРИМЕР ОФОРМЛЕНИЯ СТЕНДА МАГРА ДЕКОР

MAGRADECOR™
архитектурный фасадный декор

Адрес завода
: Россия, г. Екатеринбург
ул. Гаршина, д1
Телефоны:
8-800-5050-235
+7 (343) 239-65-00,
+7 (912) 61-00-550
Mail: info@magradecor.ru

www.magradecor.ru